Модули BL20 серия "Эконом"
Модуль распределения потенциала, 10 × GND
BL20-E-10GNDL

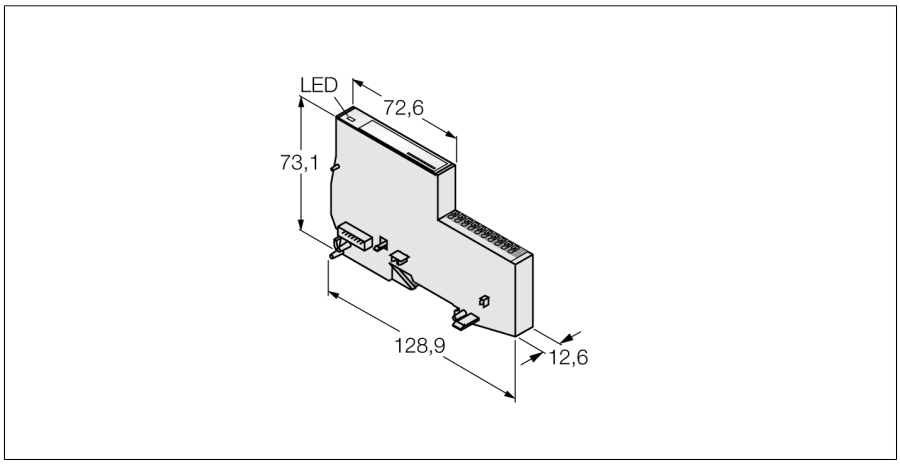

- **Не зависит от полевой шины**
- **Электроника и соединительная часть в одном корпусе**
- **Подключение: Зажимные клеммы**
- **Степень защиты IP20**
- **10 соединительных клемм для обеспечения потенциала заземления от источника питания периферии U_L**

Тип	BL20-E-10GNDL
Идент. №	100001336
Количество каналов	10
Номинальное напряжение источника питания	24 VDC
Допустимый диапазон	18…30 В
Возможность подключения к выходу	Вжимной
Размеры (Ш x Д x В)	12.6 x 128.6 x 74.6мм
Рабочая температура	0…+55 °C
Температура хранения	-25…+85 °C
Относительная влажность воздуха	5 до 95% (внутренний), Уровень RH-2, отсутствие конденсата (хранение при 45 °C)
Испытание на виброустойчивость	в соответстви с EN 61131
Испытание на ударостойкость	в соответствии с IEC 68-2-27
Установить и надавить	в соответствии с IEC 68-2-31 и IEC 68-2-32
электро-магнитная совместимость	в соответстви с EN 50,082-2
Степень защиты	IP20

Принцип действия

В модулях BL20 серии "Эконом" электронные и технологические соединительные элементы интегрированы в один корпус. Т.е. нет необходимости в применении базового модуля. Внутри станции модули серии "Эконом" могут комбинироваться со стандартными модулями, имеющими раздельную базу и модуль электроники, и как базовые модули имеют зажимной клеммник.

Электронные модули полностью независимы от типа протокола шины верхнего уровня благодаря использованию шлюзов.

Edition • 2020-11-19T08:55:27+01:00

Модули BL20 серия "Эконом"
Модуль распределения потенциала, 10 × GND
BL20-E-10GNDL

Описание подключения

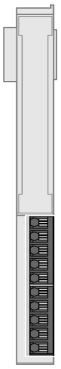

Примечание:
Модуль передает потенциал заземления (GND) от источника питания периферии U_L шлюза или модуля питания на 10 каналов.

Конфигурация контактов

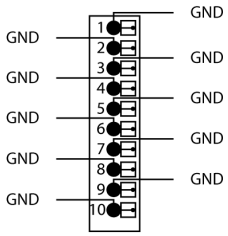

Edition • 2020-11-19T08:55:27+01:00

 Hans Turck GmbH & Co.KG ● D-45472 Mülheim an der Ruhr ● Witzlebenstraße 7 ● Tel. 0208 4952-0 ● Fax 0208 4952-264 ● more@turck.com ● www.turck.com