Система ввода/вывода excom
Шкаф системы 650 × 550 × 260
EG-VA655526/115-0500/3GD

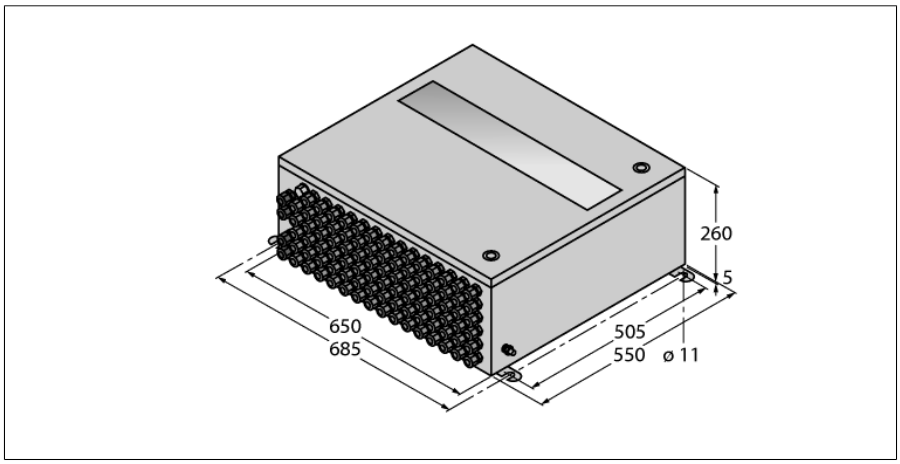

- **Корпус из нержавеющей стали со встроенной корзиной для модулей MT16-3G**
- **Качество нержавеющей стали 1.4301 (AISI 304)**
- **Со смотровым окном**
- **Колодка с гнездами с кабельными вводами ПВХ (питание 4 × M20, Ex-i шина 4 × M20, Ex-i сигналы ввода-вывода 65 × M20) и сливной/вентиляционный элемент 1 × M20**

Тип	EG-VA655526/115-0500/3GD
Идент. №	100004335
Маркировка прибора	Ⓔx II 3 (1) G Ex ec nA ib ic [ia Ga] IIC T4 Gc
Маркировка прибора	Ⓔx II 3 (1) D Ex tc [ia Da] IIIC T135°C Dc
Built-ins	
Module rack	MT16-3G
Receptacle plate	
Питание	4 x M20 (Ø 7…13 мм), пластик, синий
Интерфейс (шина)	4 × M20 (Ø 7…13 мм), пластик, синий
Сигналы периферии	65 × M20 (Ø 7…13 мм), пластик, синий
Breather/Drainer	1 x M20, plastic
Материал корпуса	Нержавеющая сталь,1.4404 (AISI 316L)
толщина стенки (ширина трубы)	1.5 мм
Поверхность корпуса	Cat6$_A$ Отшлифованный и отполированный (размер гранул 240)
Цвет конструкции	Нержавеющая сталь, без покрытия
Материал уплотнителя	силикон
Inspection window	yes
Тип монтажа	Настенный монтаж
Болт с заземлением	M8 x 1,5
Степень защиты	IP66
Относительная влажность воздуха	≤ 93 % при 40 °C согласно EN 60068-2-78: тестовый кабель
Испытание на виброустойчивость	в соответствии с IEC 60068-2-6
Испытание на ударостойкость	в соответствии с IEC 60068-2-27
Размеры	650 x 550 x 260 мм

Edition • 2020-11-19T09:08:28+01:00

 Hans Turck GmbH & Co.KG • D-45472 Mülheim an der Ruhr • Witzlebenstraße 7 • Tel. 0208 4952-0 • Fax 0208 4952-264 • more@turck.com • www.turck.com

Система ввода/вывода excom
Шкаф системы 650 × 550 × 260
EG-VA655526/115-0500/3GD

Аксессуары

Наименование	Идент. №		Чертеж с размерами
STB16-4RC/1.5-BU	9909623	Комплект 16 шт.: 4-контакт. клеммный блок, зажимные клеммы, синий	
STB16-4RS/1.5-BU	9909622	Комплект 16 шт.: 4-контакт. клеммный блок, винтовые клеммы, синий	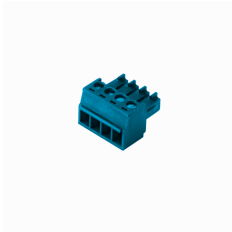
BM1	6884036	Модуль-заглушка для неиспользованных слотов в стойке	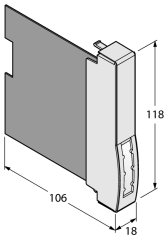

Edition • 2020-11-19T09:08:28+01:00

 Hans Turck GmbH & Co.KG • D-45472 Mülheim an der Ruhr • Witzlebenstraße 7 • Tel. 0208 4952-0 • Fax 0208 4952-264 • more@turck.com • www.turck.com