Система ввода/вывода excom
Мультипротокольный шлюз для Ethernet
GEN-3G

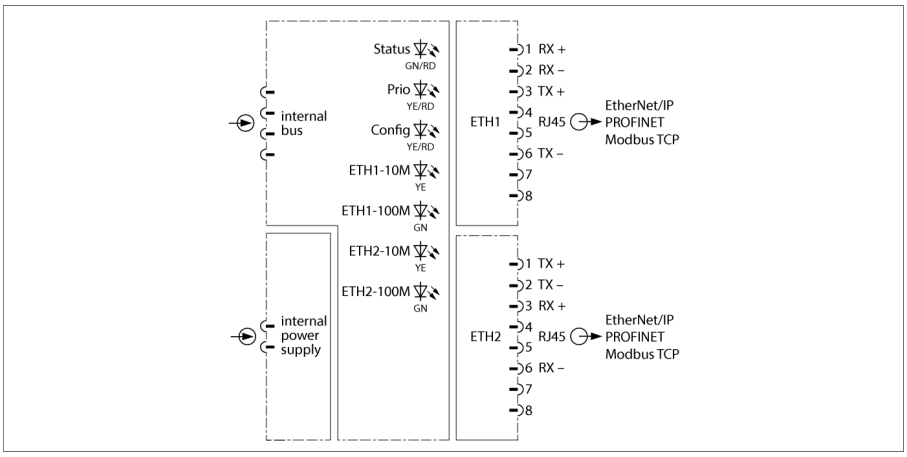



Этот шлюз применяется для подключения системы excom к шине Ethernet Fieldbus более высокого уровня с использованием протоколов Modbus TCP, Ethernet/IP и PROFINET. Подключение к шине Fieldbus обеспечивается стандартным штыревым разъемом RJ45 и кабелем минимальной категории качества CAT5e. Кольцевая топология в соответствии с DLR или MRP обеспечивается с помощью встроенного коммутатора.

Шлюз поддерживает 10/100 Мбит/с, полный/полудуплекс, автосогласование и автокроссировка. При отключенной автокроссировке, вышеперечисленные условия соблюдаются.

Файл GSDML и EDS, содержащий все конфигурационные файлы и параметры доступен для конфигурирования системы. При подключении конкретного Хоста, возможна настройка конфигурации системы в работе.

Шлюз обеспечивает весь спектр диагностических функций, включая диагностику, связанную с портами, в соответствии с протоколами Ethernet. Дополнительно, генерируются коды ошибок по спецификации производителя. Они включают ошибки связи HART, ошибки питания, ошибки планирования, а также информацию о симуляторах, внутренней связи, дублированию и др.

- **Шлюз для коммуникации с шиной Ethernet**
- **Подключение excom® станции к сети Ethernet**
- **Поддержка Ethernet-протоколов Modbus TCP, EtherNet/IP и PROFINET**
- **Встроенный коммутатор 10/100 Мбит/с**
- **Два соединителя RJ45 для подключения промышленной сети**

Edition • 2020-11-19T09:10:46+01:00

Hans Turck GmbH & Co.KG ● D-45472 Mülheim an der Ruhr ● Witzlebenstraße 7 ● Tel. 0208 4952-0 ● Fax 0208 4952-264 ● more@turck.com ● www.turck.com

Система ввода/вывода excom
Мультипротокольный шлюз для Ethernet
GEN-3G

Тип	GEN-3G
Идент. №	100004545
Напряжение питания	при помощи модульной стойки, модуль централизованного питания
Потребление энергии	≤ 1.5 Вт
Потери мощности	≤ 1.5 Вт
Гальваническая развязка	Полная гальваническая развязка
Технология соединения Ethernet	2 × RJ45, розетка
Определение протокола	автоматически
Скорость передачи данных	10/100 Мбит/с, полный/полудуплекс, автосогласование, автокроссинг
Веб-сервер	PGM-DHCP, 192.168.1.254 (fallback)
Допуск к работе во взрывоопасных условиях согласно сертификату соответствия	IECEx BVS 19.0060
Допуск к работе во взрывоопасных условиях согласно сертификату соответствия	BVS 19 ATEX E 066
Маркировка прибора	II 3(2) G Ex ec ib [ib Gb] IIC T4 Gc
Индикация	
Эксплуатационная готовность	1 x зеленый/красный
Готовность к дублированному подключению	1 × желтый
Конфигурация	1 × желт./красн.
Определение скорости передачи данных	2 x желтых, 2 x зеленых
EtherNet/IP	
Адресация	согл. спецификации EtherNet/IP
Кольцо уровня устройств (DLR)	поддерживается
Соединения класса 1 (CIP)	24
Экземпляр входной сборки	103
Экземпляр выходной сборки	104
Экземпляр конфигурационной сборки	106
PROFINET	
Адресация	DCP
Класс соответствия	B (RT)
MinCycleTime	1 мс
Диагностические данные	согл. обработке тревог PROFINET
Определение топологии	поддерживается
Автоматическая адресация	поддерживается
Протокол резервирования среды (MRP)	поддерживается
Modbus TCP	
Адресация	Статичный IP, BOOTP, DHCP
Поддерживаемые рабочие коды	FC1, FC2, FC3, FC4, FC5, FC6, FC15, FC16, FC23
Число соединений TCP	8
Количество входных данных (PAE)	макс. 1024 Регистр
Начальный адрес регистра ввода	0 (0x0000 hex)
Число выходных данных (PAA)	макс. 1024 Регистр
Начальный адрес регистра вывода	2048 (0x0800 hex)
Материал корпуса	Пластмасса
Тип монтажа	модуль устанавливается в стойку
Степень защиты	IP20
Температура окружающей среды	-20…+70 °C
Температура хранения	-40…+85 °C
Относительная влажность воздуха	≤ 93 % при 40 °C согласно IEC 60068-2-78
Испытание на виброустойчивость	в соответствии с IEC 60068-2-6
Испытание на ударостойкость	в соответствии с IEC 60068-2-27
ЭМС	по EN 61326-1 (2013) по Namur NE21 (2012)
Средняя наработка до отказа	58лет в соответствии с SN 29500-(Изд. 99) 40 °C
Размеры	18 x 118 x 106 мм

Размеры

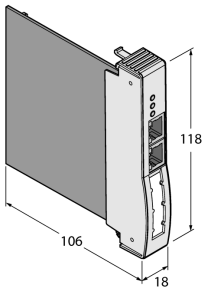

Edition • 2020-11-19T09:10:46+01:00

Система ввода/вывода excom
Мультипротокольный шлюз для Ethernet
GEN-3G

Сертификаты	ATEX IECEx

Edition • 2020-11-19T09:10:46+01:00

 Hans Turck GmbH & Co.KG ● D-45472 Mülheim an der Ruhr ● Witzlebenstraße 7 ● Tel. 0208 4952-0 ● Fax 0208 4952-264 ● more@turck.com ● www.turck.com