I/O-концентратор для подключения цифровых сигналов к IO-Link мастеру
Восемь универсальных цифровых каналов, PNP
FIL20-8DXP

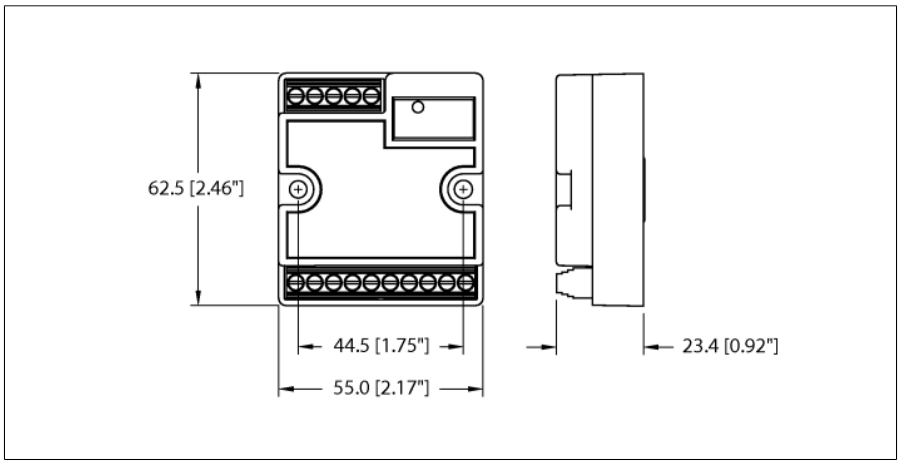

- **Прочный корпус, I/O-концентратор со степенью защиты IP20**
- **Восемь универсальных цифровых каналов**
- **Металлические винтовые концевые зажимы**
- **16 универсальных цифровых каналов, DI/DO**
- **24 В =, PNP**
- **Выходной ток: 1,0 А**

Тип	FIL20-8DXP
Идент. №	100005646
Системные данные	
Напряжение питания	24 VDC
Допустимый диапазон	20,4…28,8 В=
Питание системы	V1+
Подключение источника напряжения	клеммы под винт
Рабочий ток	4 мА
Питание датчика/привода V_{AUX1}	Питание от V1+
Технология подключения полевых шин	Клеммы под винт
Сечение проводников	0,2 … 1,5 мм² (AWG: 26 … 14)
Момент затяжки	0.5 Нм
Цифровые входы	
Количество каналов	8
Connectivity inputs	Screw Terminals
Тип диагностики входа	диагностика канала
Минимальный уровень напряжения сигнала	-3…5 В DC (EN 61131-2, тип 1 и 3)
Максимальный уровень напряжения сигнала	11…30 В DC (EN 61131-2, тип 1 и 3)
цифровые выходы	
Количество каналов	8
Connectivity outputs	Screw Terminals
Тип выхода	PNP
Тип диагностики выхода	диагностика канала
Выходной ток на канал	1,0 А
Тип нагрузки	Резистивная, индуктивная, лампа накаливания
Защита от короткого замыкания	да
Электрическая изоляция	500 VDC
IO-Link	
Интерфейс IO-Link	Screw Terminals
IO-Link specification	Специально для версии 1.1
IO-Link Порт	Class A
Тип фрейма	Supports all
Transmission rate	COM 2 / 38.4 kbps
Parameterization	FDT/DTM
Системные данные	
Размеры (Ш x Д x В)	55 x 62.48 x 23.4мм
Рабочая температура	-40 °C…70 °C
Температура хранения	-40 °C…+85 °C
Степень защиты	IP20
материал корпуса	PA6-GF30
Цвет конструкции	черный
Монтаж	Два монтажных отверстия Ø 5 мм

Edition • 2020-11-19T09:12:04+01:00

I/O-концентратор для подключения цифровых сигналов к IO-Link мастеру
Восемь универсальных цифровых каналов, PNP
FIL20-8DXP

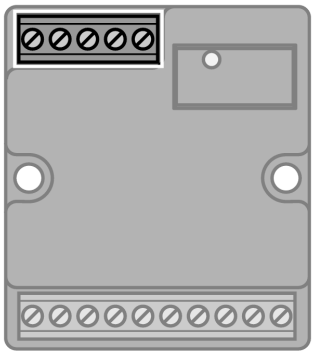		IO-Link Screw Terminals  5 4 3 2 1 1 = V1 + 2 = n.c. 3 = V1 - 4 = C/Q 5 = n.c.
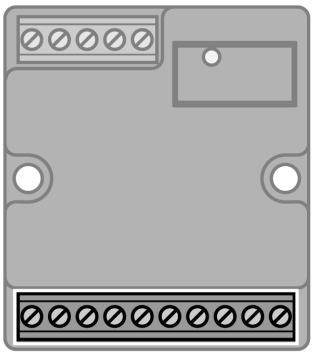		I/O Screw Terminals  1 2 3 4 5 6 7 8 9 10 1 = V1 - 2 = I/O_0 3 = I/O_1 4 = I/O_2 5 = I/O_3 6 = I/O_4 7 = I/O_5 8 = I/O_6 9 = I/O_7 10 = V_{AUX} +

Edition • 2020-11-19T09:12:04+01:00