REI-E-112IA0E-2B2500-C
Инкрементальный энкодер
Линейка Efficiency

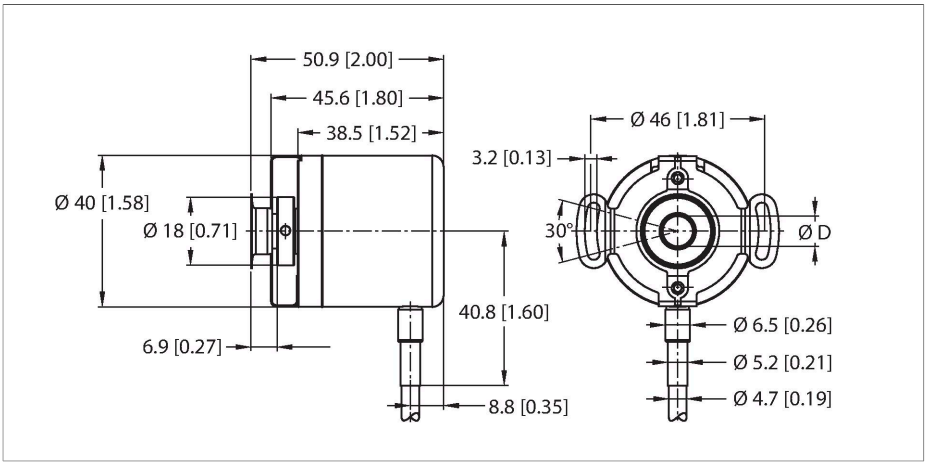

Технические характеристики

Тип	REI-E-112IA0E-2B2500-C
ID №	100012076
Принцип измерения	Фотоэлектрические
Max. Rotational Speed	4500 rpm
Момент инерции ротора	0.2 x10^{-6} кгм^2
Пусковой момент	< 0.05 Нм
Температура окружающей среды	-20…+70 °C
Рабочее напряжение	10…30 В =
Ток холостого хода	100 мА
Выходной ток	≤ 30 мА
Защита от короткого замыкания	да
Защита от обрыва / обратной полярности	да
Тип выхода	Инкрементальные
Разрешение, инкременты	2500 ppr (импульсов за оборот)
Макс. частота импульсов	300 кГц
Верхний уровень сигнала	мин > $U_в$ - 1 В
Нижний уровень сигнала	макс. 0,5 В
Выходная функция	Push-Pull/HTL, ивертируемый
Конструкция	Полый вал
Тип фланца	Фланец с соединением статора
Диаметр фланца	Ø 46 мм
Тип вала	Полый вал
Диаметр вала D [мм]	6.35
Длина волны L [мм]	18
Материал вала	Нержавеющая сталь

Свойства

- Фланец под статор, Ø 46 мм
- Полый вал с глухим отверстием, Ø 6,35 мм (глубина погружения макс. 18 мм)
- Оптический принцип измерения
- Материал вала: нержавеющая сталь
- Класс защиты IP64 со стороны корпуса и вала
- -20…+70 °C
- Макс. 4500 об/мин
- 10…30 В пост. тока
- Push-pull/HTL, с инверсией
- Макс. частота импульсов: 300 кГц
- Кабельное соединение
- 2500 импульсов на оборот

Схема подключения

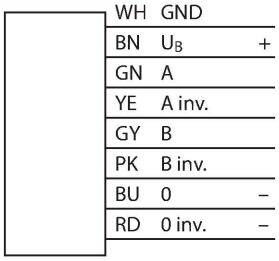

REI-E-112IA0E-2B2500-C| 05-09-2021 06-23 | Технические изменения сохранены

Технические характеристики

Материал корпуса	Алюминий
Электрическое подключение	Кабель
	Радиальный
длина кабеля	2 м
Осевая нагрузка на вал	20 Н
Радиальная нагрузка на вал	40 Н
Виброустойчивость (EN 60068-2-6)	100 м/с², 55…2000 Гц
Ударопрочность (EN 60068-2-27)	1000 м/с², 6 мс
Степень защиты	IP64
Protection class shaft	IP64

REI-E-112IA0E-2B2500-C| 05-09-2021 06-23 | Технические изменения сохранены