BI15-CP40-LIU
Индуктивный датчик – с аналоговым выходом

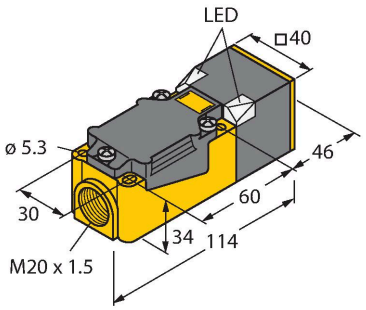

Свойства

- Прямоугольный, высота: 40 мм
- Изменяемая ориентация активной поверхности в 9 направлениях
- Пластик, PBT-GF30-VO
- Угловые светодиоды повышенной яркости
- Оптимальное отображение напряжения питания и состояния переключения из любого положения
- 4-проводн. DC, 15…30 В DC
- аналоговый выход
- 0…10 В и 0…20 мА
- терминальная коробка

Технические характеристики

Тип	BI15-CP40-LIU
ID №	15356
Диапазон измерения	4…11 мм
Номинальная дистанция срабатывания	15 мм
Условия монтажа	Заподлицо
Безопасное рабочее расстояние	≤ (0,81 × Sn) мм
Корректировочные коэффициенты	St37 = 1; Al = 0.3; нерж. сталь = 0.7; Ms = 0.4
Повторяемость	≤ 1 % измеряемого диапазона |A - B|
	0.5 %, после прогрева 0.5 ч
Повторяемость	≤ 70 µм
	≤ 35 µм, после нагревания в течение 0.5 ч
Отклонение от линейности	≤ 3 %
Температурный дрейф	≤ ± 0.06 %/K
Температура окружающей среды	-25…+70 °C
Рабочее напряжение	15…30 В =
Остаточная пульсация	≤ 10 % U_{ss}
Ток холостого хода	8 мА
Испытательное напряжение изоляции	≤ 0.5 кВ
Защита от короткого замыкания	да
Защита от обрыва / обратной полярности	нет / Полный
Выходная функция	4-проводн., Аналоговый выход
Выход по напряжению	0…10 В
Токовый выход	0…20 мА
Сопротивление нагрузки вольтового выхода	≥ 4.7 kΩ

Схема подключения

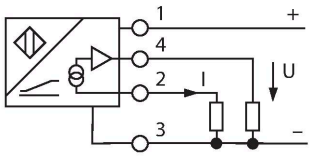

Принцип действия

Простые задачи контроля могут выполняться индуктивными датчиками TURCK с аналоговым выходом. Они обеспечивают токовый, вольтовый или частотный сигнал, который пропорционален расстоянию до мишени. В аналоговых датчиках TURCK выходной сигнал линеен расстоянию до мишени во всем диапазоне чувствительности.

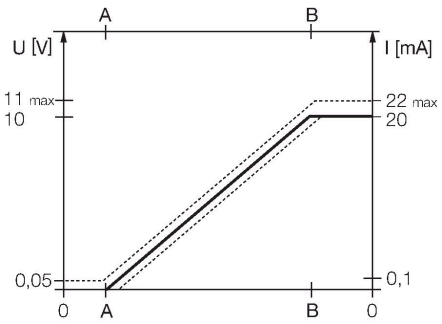

BI15-CP40-LIU| 05-09-2021 03-14 | Технические изменения сохранены

Технические характеристики

Сопротивление нагрузки токового выхода	≤ 0.4 кОм
Послед. измер. част.	110 Гц
Конструкция	Прямоугольный, CP40
Размеры	114 x 40 x 40 мм
	Изменяемая ориентация активной поверхности в 9 направлениях
Материал корпуса	Пластмасса,PBT-GF30-V0,Черный
Материал активной поверхности	пластмасса, PBT-GF30-V0, желт.
Электрическое подключение	Клеммная коробка
Прижимная способность	≤ 2.5 мм^2
Вибростойкость	55 Гц (1 мм)
Ударопрочность	30 g (11 мс)
Степень защиты	IP67
Средняя наработка до отказа	751 лет в соответствии с SN 29500-(Изд. 99) 40 °C

Указания по монтажу

Инструкция по монтажу/Описание

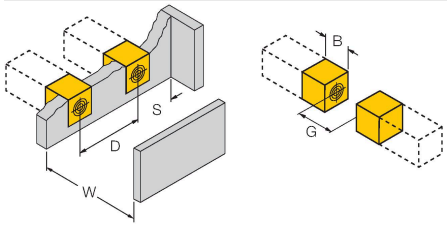

Расстояние D	80 мм
Расстояние W	33 мм
Расстояние S	40 мм
Расстояние G	66 мм
Ширина активной области B	40 мм

Аксессуары

JS025/037 69429

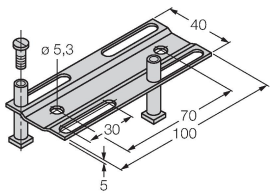

Монтажная направляющая для прямоугольных корпусов CK/CP40; материал: нерж.сталь 1.4301

BSS-CP40 6901318

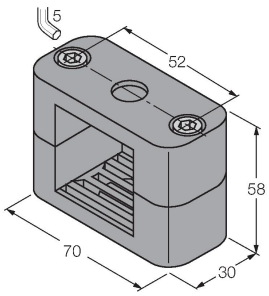

Монтажный зажим для прямоугольных корпусов 40 × 40 мм; материал: Полипропилен

Аксессуары

Чертеж с размерами	Тип	ID №	
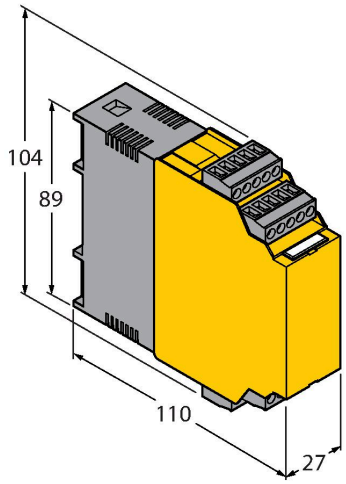	IM43-13-SR	7540041	Модуль контроля предельного значения; одноканальный; вход 0/4…20 мА или 0/2…10 В; питание 2-х или 3-х проводных преобразователей/ датчиков; предельное значение устанавливаемое поворотным кодовым переключателем; три релейных выхода, каждый из которых с одним нормально открытым контактом; съемные клеммные блоки; ширина 27 мм; универсальное питание 20…250 В UC; другие модули контроля предельного значения описаны в каталоге " Интерфейсные технологии".

BI15-CP40-LIU| 05-09-2021 03-14 | Технические изменения сохранены