# WIM45-UNTL-0.3-BIM-UNT-LUAP6X4-H1141
# Датчики линейного перемещения – с аналоговым выходом для мониторинга пневмоцилиндра

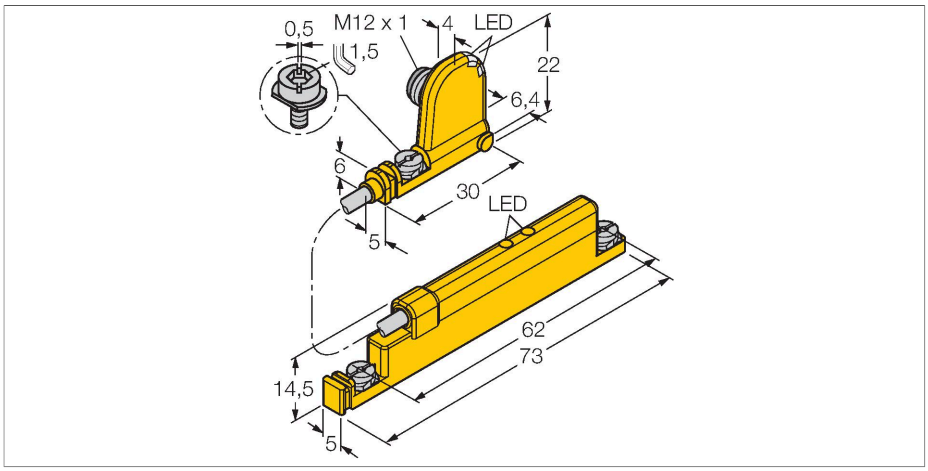


## Технические характеристики

| | |
|---|---|
| Тип | WIM45-UNTL-0.3-BIM-UNT-LUAP6X4-H1141 |
| ID № | 1536623 |
| Принцип измерения | Магнитный |
| Диапазон измерения | 45 мм |
| Разрешение | 10бит |
| Скорость прохождения | ≤ 10 м/с |
| Повторяемость | ≤ 0.1 % измеряемого диапазона \|A - B\| |
| | с зафиксированным штоком |
| Повторяемость | ≤ 45 µм |
| Отклонение от линейности | ≤ 1 % |
| Температурный дрейф | ≤ ± 0.006 %/K |
| Гистерезис | 3…15 % |
| Температура окружающей среды | -25…+70 °C |
| Рабочее напряжение | 15…30 В = |
| Остаточная пульсация | ≤ 10 % $U_{ss}$ |
| Номинальный рабочий ток (DC) | ≤ 150 мА |
| Ток холостого хода | 23 мА |
| Испытательное напряжение изоляции | ≤ 0.5 кВ |
| Защита от короткого замыкания | да |
| Защита от обрыва / обратной полярности | нет / Полный |
| Выходная функция | 4-проводн., НО контакт, PNP/аналоговый выход |
| Выход по напряжению | 0…10 В |
| Сопротивление нагрузки вольтового выхода | ≥ 4.7 kΩ |

## Свойства

- Пластик, PA12-GF30
- Для непосредственного монтажа на пневматические цилиндры с Т-пазом
- Статус магнитного поля отображается двумя светодиодами
- Память измеренного значения
- Подвержены влиянию внешних электромагнитных полей
- 4-х проводн., 15…30 В =
- НО контакт, PNP выход
- Аналоговый выход
- 0…10 В
- Кабель с разъемом "папа" M12 x 1

## Схема подключения

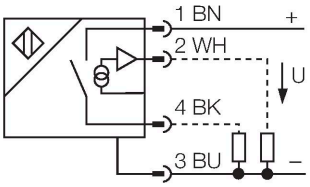


## Принцип действия

Магнитоиндуктивные датчики линейного перемещения с аналоговым выходом применяются для задач управления, обеспечивая пропорциональный сигнал относительно положения позиционирующего элемента. Полярность магнита не влияет на выходной сигнал. Высокая повторяемость, разрешение и линейность, высокая ЭМС и широкий диапазон являются характеристиками данного датчика.

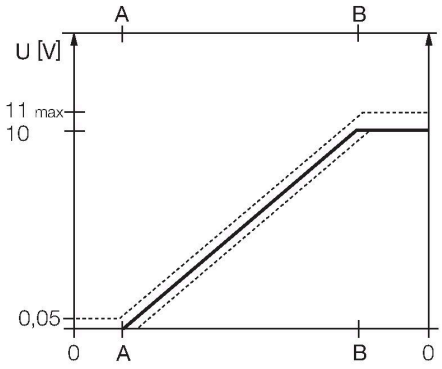

## Технические характеристики

| | |
|---|---|
| Время восстановления выхода | ≤ 15 мс |
| Частота переключения | 1 кГц |
| **Конструкция** | UNTL |
| Размеры | 73 x 5 x 14.5 мм |
| Материал корпуса | Пластмасса,PA12-GF30/PP |
| Крутящий момент затяжки пары гайка/винт | 0.4 Нм |
| Электрическое подключение | Кабель с разъемом, M12 × 1 |
| Качество кабеля | Ø 3 мм, Серый, Lif9Y-11Y, ПУР |
| | Предназначен для E-ChainSystems® в соотв. с декларацией производителя H1063M |
| Поперечное сечение проводника | 3x0.14 мм$^2$ |
| Вибростойкость | 55 Гц (1 мм) |
| Ударопрочность | 30 g (11 мс) |
| Степень защиты | IP67 |
| **Индикатор рабочего напряжения** | светодиод, зел. |
| Индикация состояния переключения | светодиод, желтый |
| Статус индикатора магнитного поля | 2x светодиод, желтый |
| В объем поставки включены: | Кабельная клипса |

WIM45-UNTL-0.3-BIM-UNT-LUAP6X4-H1141| 05-09-2021 05-00 | Технические изменения сохранены

## Указания по монтажу

Инструкция по монтажу/Описание

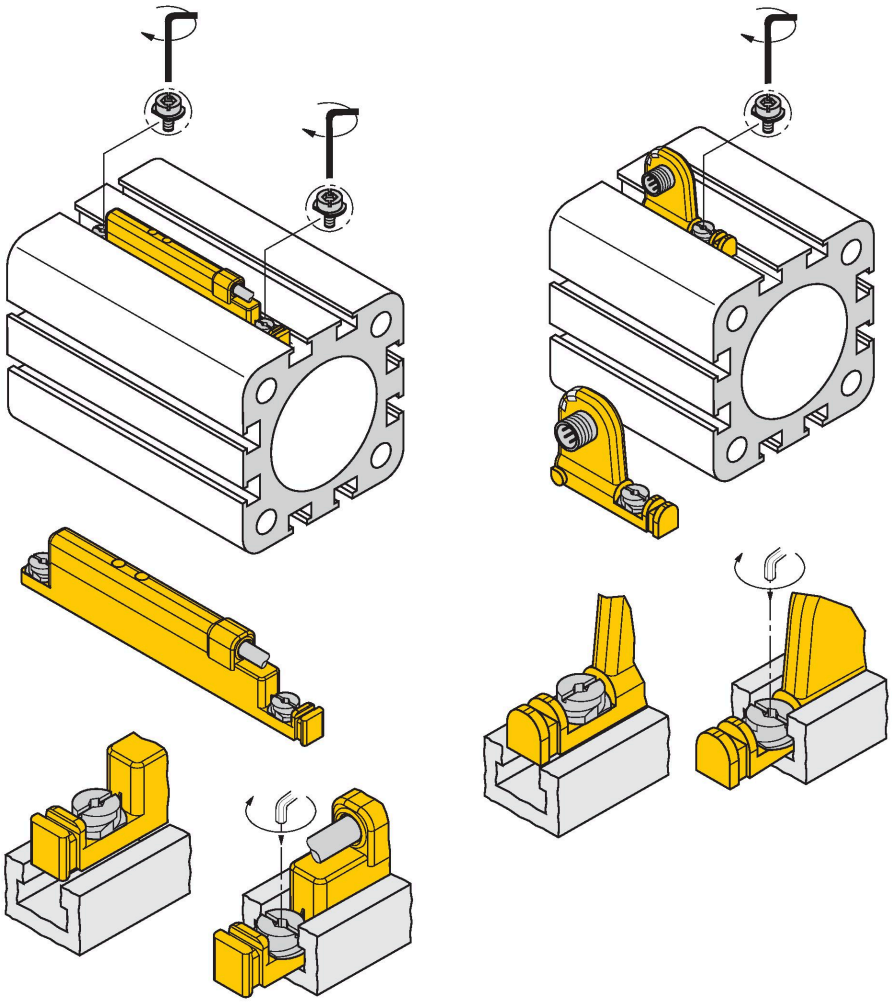

Благодаря фиксатору датчик можно вставить в паз сверху одной рукой.
Датчик монтируется следующим образом: Поверните винт по часовой стрелке. Датчик прижимается и таким образом фиксируется. Для фиксации датчика в положении, в котором он не будет вибрировать, достаточно четверти оборота винта при помощи шлицевой отвертки (толщина лезвия отвертки 0,5 мм) или торцевого ключа 1,5 мм. Момента затяжки 0,4 Нм достаточно для надежного крепления без повреждения цилиндра.
Кабельная клипса включена в комплект поставки. Она помогает проложить кабель в канале и гарантирует, что он надежно закреплен. Соответствующие аксессуары для монтажа на круглый цилиндр заказываются отдельно.
Функция светодиодов в аналоговом устройстве:
Если оба светодиода включены, магнит находится в диапазоне измерения датчика, и напряженность магнитного поля может быть опциональной; точность и линейность выходного сигнала находится в специальном диапазоне.
Если только светодиод включен, магнит находится в диапазоне измерения, но напряженность магнитного поля не соответствует норме, характеристика выходного сигнала может выходить за пределы специального диапазона.
Если оба светодиода выключены, в диапазоне измерения датчика отсутствуют магниты.

WIM45-UNTL-0.3-BIM-UNT-LUAP6X4-H1141| 05-09-2021 05-00 | Технические изменения сохранены