DW15000-135-7E-H1441
Тросиковые

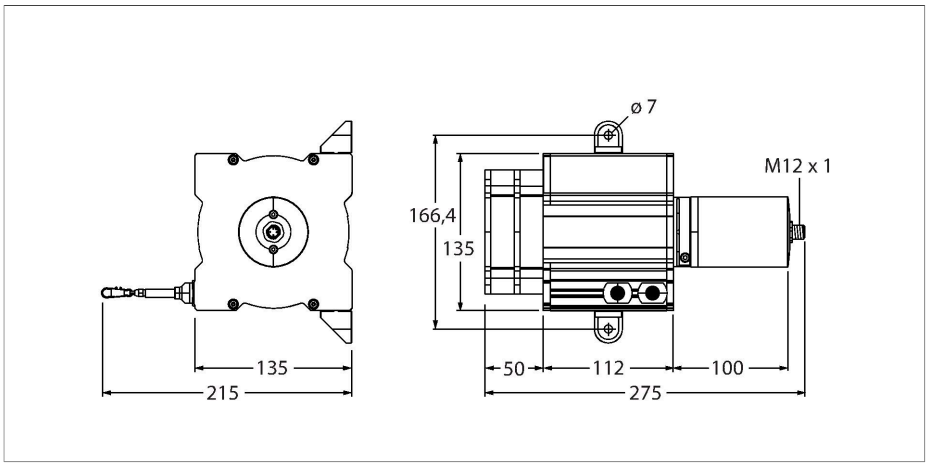

Свойства

- Диапазон измерения до 15000 мм
- разъем M12
- Степень защиты: IP65 (энкодер)
- Аналоговый выход 4…20 мА
- Напряжение питания 12…30 В DC

Схема подключения

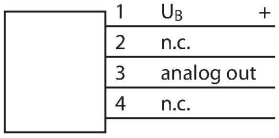

Технические характеристики

Тип	DW15000-135-7E-H1441
ID №	1544558
Комментарий к изделию	Turck, описание изменено: ранее DW…-H1141
Диапазон измерения	15000 мм
Отклонение от линейности	≤ 0.1 %
Температура окружающей среды	-20…+60 °C
Рабочее напряжение	12…30 В =
Защита от короткого замыкания	да
Защита от обрыва / обратной полярности	да
Выходная функция	4-контакт., Аналоговый выход
Токовый выход	4…20 мА
Конструкция	Тросиковый
Материал корпуса	Анодированный алюминий, титан
мин. сила удлиннения	8.7 Н
макс. сила удлиннения	16.9 Н
макс. скорость удлиннения	6 м/с
Макс. ускорение тяги	80 м/с^2
материал проводника	Нерж. сталь
Электрическое подключение	Разъем, M12 × 1
Степень защиты	IP65

Сигнал	+U_B	-	Аналоговый выход		-	-	-	-	-
Конфигурация ПИН-контактов	1	2	3	4	-	-	-	-	-

DW15000-135-7E-H1441| 05-09-2021 05-18 | Технические изменения сохранены

Аксессуары

RDR-1	1544753

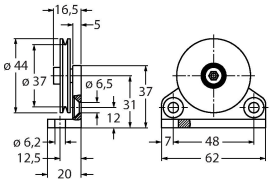

Ролик для тросикового энкодера

DW15000-135-7E-H1441| 05-09-2021 05-18 | Технические изменения сохранены