S18UIAR W/30
Ультразвуковой датчик – диффузионный датчик

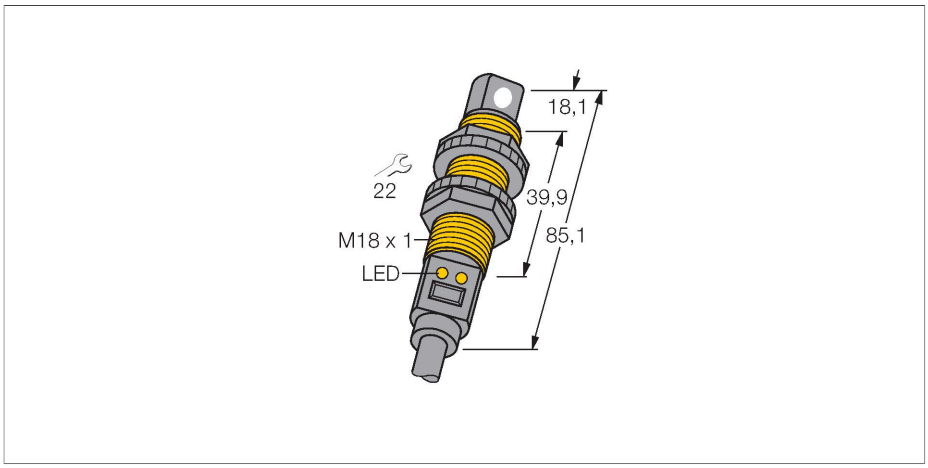



Технические характеристики

Тип	S18UIAR W/30
ID №	3002710
Данные по ультразвуку	
Функция	Датчик приближения
Диапазон	30…300 мм
Ультразвуковая частота	300 кГц
Повторяемость	≤ ± 0.25 мм
Температурный дрейф	± 0.3 % полн. шкалы
Длины кромок номинального привода	50 мм
Электрические параметры	
Рабочее напряжение	10…30 В =
Ток холостого хода	≤ 100 мА
Сопротивление нагрузки	≤ 1000 Ом
Время отклика типовое	< 2.5 мс
Задержка готовности	≤ 300 мс
Выходная функция	Аналоговый выход
Токовый выход	4…20 мА
Защита от короткого замыкания	да
Защита от обратной полярности	Полный
Защита от обрыва	да
Механические характеристики	
Конструкция	Цилиндр с резьбой, S18U
Направление излучения	боковая сторона
Размеры	Ø 18 x 85.1 мм
Материал корпуса	Пластмасса,ABS/поликарбонат
Материал звукового преобразователя	пластмасса, эпоксидная смола и полиуретан

Свойства

- Компактное исполнение
- Кабель, 9 м
- Температурная компенсация
- Очень маленькая слепая зона
- Выбор диапазона кнопкой обучения
- Зона отсутствия приема: 3 мм
- Диапазон: 30 мм

Схема подключения

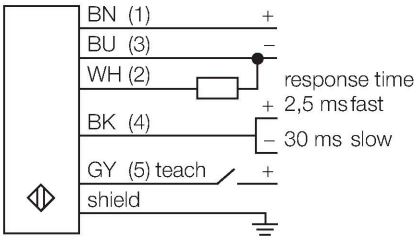

Принцип действия

Ультразвуковые датчики детектируют множество различных объектов бесконтактным способом с помощью ультразвуковых волн. Не имеет значения, является ли объект прозрачным или светонепроницаемым, металлическим или неметаллическим, имеет ли жидкую, твердую или порошкообразную консистенцию. Даже условия окружающей среды, такие как капельный туман, пыль или дождь, также практически не влияют на функционирование датчиков.

S18UIAR W/30 | 25-08-2021 15-18 | Технические изменения сохранены

Технические характеристики

Электрическое подключение	Кабель, 9 м, ПВХ
Температура окружающей среды	-20…+60 °C
Температура хранения	-40…+80 °C
Относительная влажность	100 %
Степень защиты	IP67
Индикатор рабочего напряжения	светодиод
Индикация состояния переключения	светодиод
Object detected	LED, зеленый
Испытания/сертификаты	
Средняя наработка до отказа	53 лет в соответствии с SN 29500-(Изд. 99) 40 °C
Approvals	CE, cURus

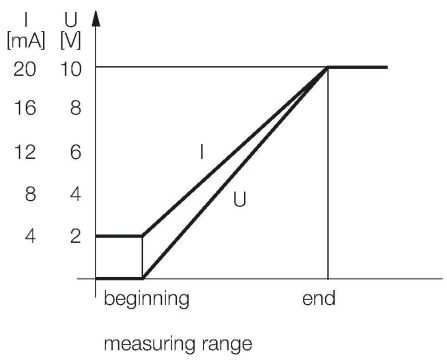

Аксессуары

SMB18A 3033200

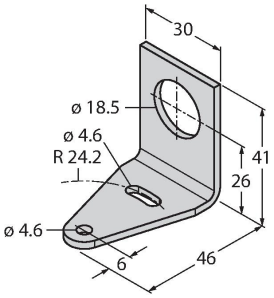

Кронштейн, прямоугольный, нерж. сталь, для датчиков с резьбой 18 мм

SMB18SF 3052519

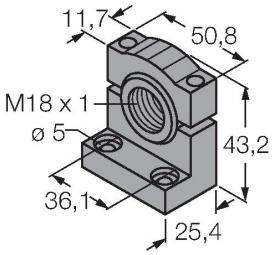

Монтажный зажим, PBT черн., для датчиков с резьбой 18 мм, поворотный

SMB18FM 3079421

монтажный зажим, черный, M22 x1.5 мм, внешняя резьба, внутренняя резьба M18 x 1, для датчиков с резьбой M18

S18UIAR W/30 | 25-08-2021 15-18 | Технические изменения сохранены