LEDGLA580SSD6-XQ
Системы машинного зрения – Линейная подсветка

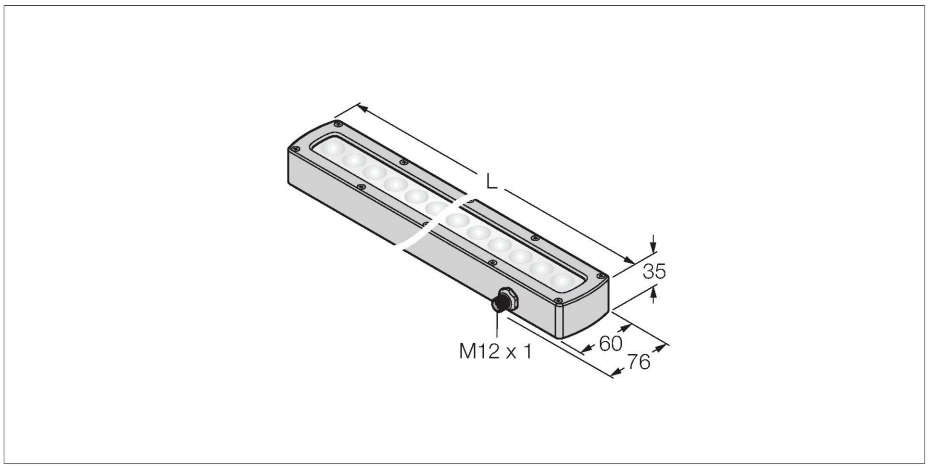

Свойства

- Высокой интенсивности
- Класс защиты: IP68
- Цвет: зеленый
- Источники питания: 24 В =
- "папа" M12 x 1

Схема подключения

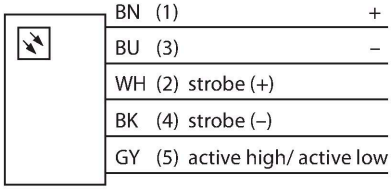

Принцип действия

Подсветка с высокой интенсивностью широкой области на больших расстояниях.

Технические характеристики

Тип	LEDGLA580SSD6-XQ
ID №	3015061
Данные по сигналам и индикации	
Назначение	Промышленная обработка изображений
Функция	линейная подсветка
Тип источника света	зел.
Длина волны	520…535 нм
Срок службы светодиода (L70)	50000 h
Функции цвета 1	Зеленый
Специальные характеристики	Для промывки под давлением
Электрические параметры	
Рабочее напряжение	24 В =
Номинальный рабочий ток (DC)	≤ 2000 мА
Макс. потребление тока на цвет	2000 мА
Механические характеристики	
Конструкция	Прямоугольный
Размеры	621 x 76 x 34.9 мм
Материал корпуса	Металл,Нержавеющая сталь
Window material	пластмасса, рассеянный
Электрическое подключение	Разъем, M12 × 1, ПВХ
Количество проводников	5
Температура окружающей среды	0…+50 °C
Степень защиты	IP68
Испытания/сертификаты	
Approvals	Сертификация CE, cULus

LEDGLA580SSD6-XQ| 05-09-2021 01-08 | Технические изменения сохранены