LEDRA70XD5-XM
Системы машинного зрения – Подсветка области

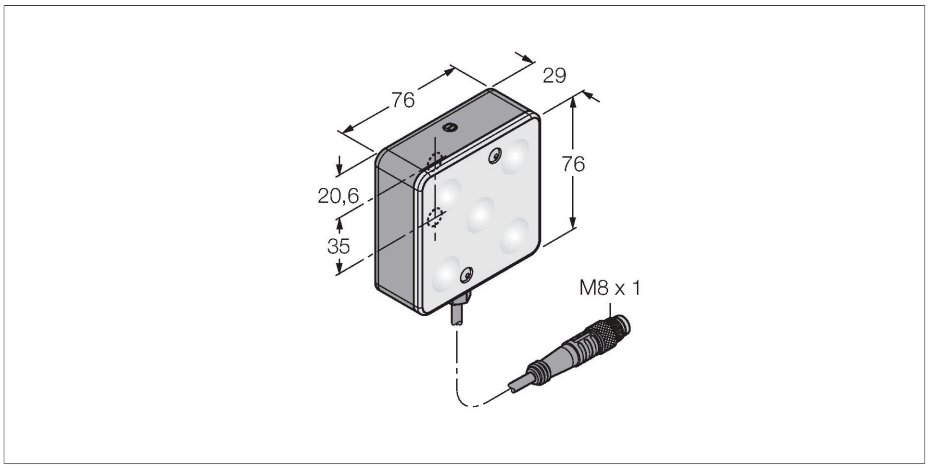

Свойства

- Высокой интенсивности
- Класс защиты: IP50
- Цвет: красный
- Источники питания: 24 В =
- Вывод кабеля с разъемом M8x1, 0.3 м

Схема подключения

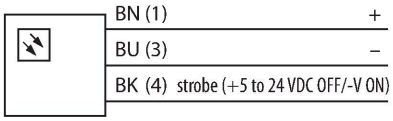

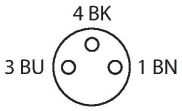

Технические характеристики

Тип	LEDRA70XD5-XM
ID №	3015729
Данные по сигналам и индикации	
Назначение	Промышленная обработка изображений
Функция	подсветка области
Тип источника света	красн.
Длина волны	620…630 нм
Срок службы светодиода (L70)	50000 h
Функции цвета 1	Красный
Электрические параметры	
Рабочее напряжение	24 В =
Номинальный рабочий ток (DC)	≤ 350 мА
Макс. потребление тока на цвет	500 мА
Механические характеристики	
Конструкция	Прямоугольный
Размеры	76.2 x 76.2 x 29.2 мм
Материал корпуса	Металл,Низкоуглеродистая сталь
Window material	пластмасса, рассеянный
Электрическое подключение	Кабель с разъемом, M8 × 1, 0.3 м, ПВХ
Количество проводников	3
Температура окружающей среды	0…+50 °C
Степень защиты	IP50
Испытания/сертификаты	
Approvals	Сертификация CE, cULus

Принцип действия

Подсветки области служат для равномерной подсветки определенной области.