LEDWA70AD5-PQ
Системы машинного зрения – Подсветка области

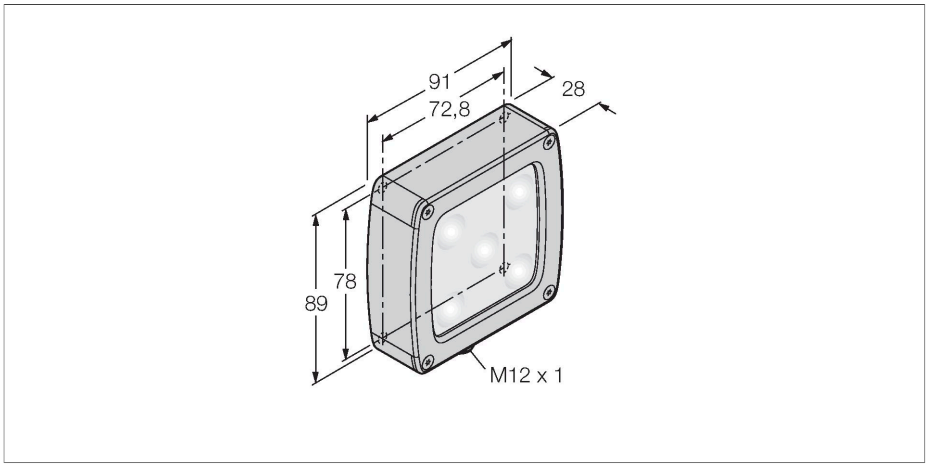

Свойства

- Алюминиевый влагозащищенный корпус
- Класс защиты: IP68
- Цвет: белый
- Настройка интенсивности
- Источники питания: 24 В =
- "папа" M12 x 1
- Пластиковое окошко, прозрачное

Схема подключения

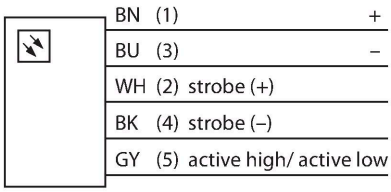

Принцип действия

Подсветки области служат для равномерной подсветки определенной области.

Технические характеристики

Тип	LEDWA70AD5-PQ
ID №	3016172
Данные по сигналам и индикации	
Назначение	Промышленная обработка изображений
Функция	подсветка области
Тип источника света	белый
Цветовая температура	5000…+8300 K
Срок службы светодиода (L70)	50000 h
с регулировкой	да
Функции цвета 1	Белый
Специальные характеристики	Для промывки под давлением
Электрические параметры	
Рабочее напряжение	24 В =
Номинальный рабочий ток (DC)	≤ 350 мА
Макс. потребление тока на цвет	500 мА
Механические характеристики	
Конструкция	Прямоугольный
Размеры	102 x 91 x 28.2 мм
Материал корпуса	Металл,Никелированный алюминий
Window material	пластмасса, рассеянный
Электрическое подключение	Разъем, M12 × 1, ПВХ
Количество проводников	5
Температура окружающей среды	0…+50 °C
Степень защиты	IP68
Испытания/сертификаты	
Approvals	Сертификация CE, cULus

LEDWA70AD5-PQ| 05-09-2021 00-58 | Технические изменения сохранены

LEDWA70AD5-PQ| 05-09-2021 00-58 | Технические изменения сохранены