TL50GRALS
Светодиодный индикатор – сигнальная колонна

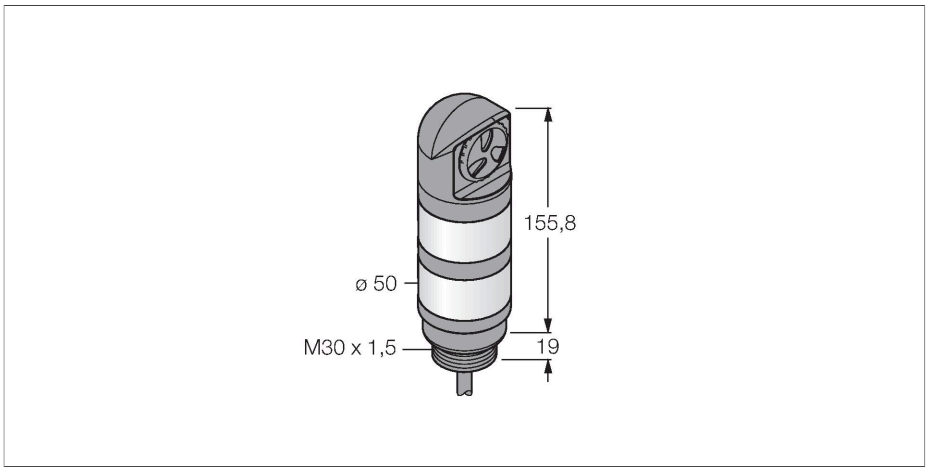



Технические характеристики

Тип	TL50GRALS
ID №	3016686
Данные по сигналам и индикации	
Назначение	Светодиодная индикаторная подсветка
Функция	башенный индикатор
Тип источника света	зел. красн.
с регулировкой	нет
Функции цвета 1	Зеленый, Постоянно включен, 23 лм
Функции цвета 2	Красный, Постоянно включен, 7.5 лм
акустический сигнал	Непрерывный звуковой тон, 94 дБ
Электрические параметры	
Рабочее напряжение	18…30 В =
Номинальный рабочий ток (DC)	≤ 45 мА
Рабочее напряжение	21…27 В AC
Макс. потребление тока на цвет	45 мА
Макс. потребление тока звуковым сигналом	35 мА
Тип входа	Bipolar (PNP/NPN)
Время отклика типовое	< 10 мс
Механические характеристики	
для подключения в каскад	нет
Конструкция	Гладкий цилиндр, TL50
Размеры	Ø 50 x 174.8 x 174.8 мм
Материал корпуса	Пластмасса,ABS,Cat6$_A$ Черный
Window material	Поликарбонат, рассеянный
Электрическое подключение	Кабель, 2 м, ПВХ

Свойства

- Пластиковая оболочка, черн.
- Иммунитет к электромагнитным и радиочастотным помехам
- Степень защиты IP67
- Кабель, 2 м
- Многоцветный: Зеленый (цвет 1) / Красный (цвет 2)
- Рабочее напряжение: 18…30 В = или 24 В ~ и 45 мА на каждый цвет светодиода
- Входы: PNP/NPN
- Звуковой извещатель: Герметичный, непрерывный сигнал, макс. 94 дБ

Схема подключения

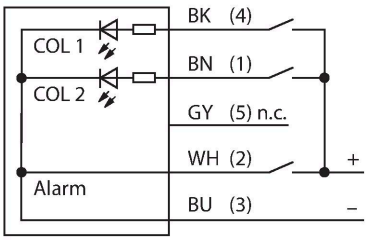

Принцип действия

Башенные индикаторы TL50 представляют собой хорошо видимые индикаторы состояния и обеспечивают наглядные подсказки пользователю по всей всей системе. Они состоят из разных цветных светодиодов и доступны с акустическим сигналом или без него. Они могут быть смонтированы непосредственно на машины, в шкаф или в зоны контроля производственных линий.
Схема подключения показывает конфигурацию контактов для PNP.
Для обозначения типа башенного индикатора используется последовательность из десяти цветов, которые располагаются сверху вниз: синий

TL50GRALS | 04-09-2021 22-39 | Технические изменения сохранены

Технические характеристики

Количество проводников	4
Температура окружающей среды	-20…+50 °C
Относительная влажность	0…95 %
Степень защиты	IP67
Испытания/сертификаты	
Approvals	Сертификация CE, UL

(B), зеленый (G), красный (R), желтый (Y), белый (W), бирюзовый (T), оранжевый (O), фиолетовый (V), голубой (S) и пурпурный (M). Пример: Индикатор TL50GYRQ имеет следующие цвета в порядке снизу вверх: зеленый, желтый и красный.