TL50GYRBWQ
Светодиодный индикатор – сигнальная колонна

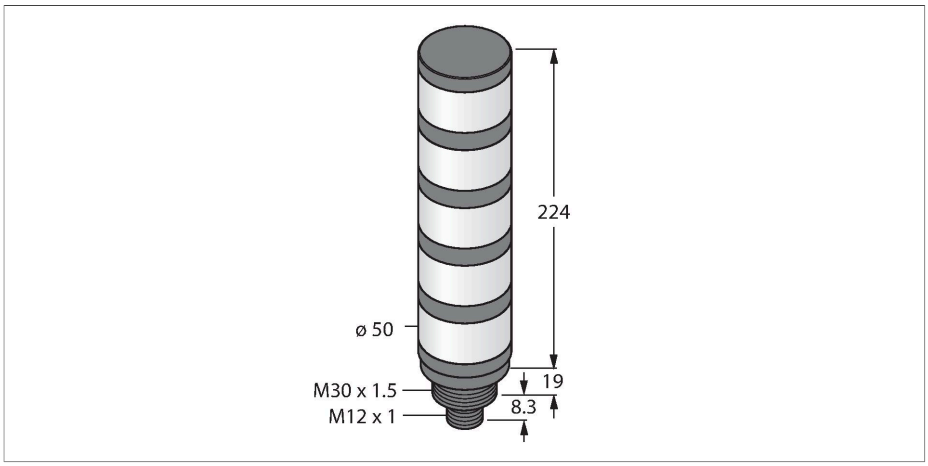



Технические характеристики

Тип	TL50GYRBWQ
ID №	3017116
Данные по сигналам и индикации	
Назначение	Светодиодная индикаторная подсветка
Функция	башенный индикатор
Тип источника света	зел. желт. красн. син. белый
с регулировкой	нет
Функции цвета 1	Зеленый, Постоянно включен, 23 лм
Функции цвета 2	Желтый, Постоянно включен, 5 лм
Функции цвета 3	Красный, Постоянно включен, 7.5 лм
Функции цвета 4	Синий, Постоянно включен, 4.5 лм
Функции цвета 5	Белый, Постоянно включен, 21 лм
Электрические параметры	
Рабочее напряжение	18…30 В =
Номинальный рабочий ток (DC)	≤ 45 мА
Рабочее напряжение	21…27 В AC
Номинальный рабочий ток (AC)	≤ 45 мА
Макс. потребление тока на цвет	45 мА
Тип входа	Bipolar (PNP/NPN)
Время отклика типовое	< 10 мс
Механические характеристики	
для подключения в каскад	нет
Конструкция	Гладкий цилиндр, TL50
Размеры	Ø 50 x 251.3 x 251.3 мм

Свойства

- Пластиковый корпус, черн.
- Нечувствительность к электромагнитным и радиочастотным помехам
- Степень защиты IP67
- Вилочный соединитель M12 x 1
- Многоцветный: Зеленый (цвет 1) / Желтый (цвет 2) / Красный (цвет 3) / Синий (цвет 4) / Белый (цвет 5)
- Рабочее напряжение: 18…30 В = или 24 В ~ и 45 мА на каждый цвет светодиода
- Входы: PNP/NPN

Схема подключения

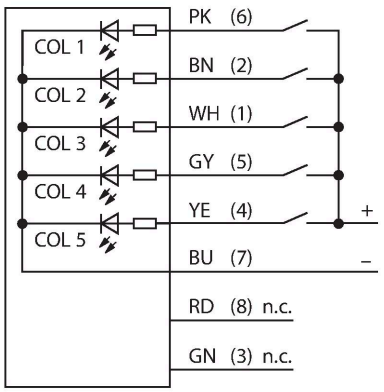

Принцип действия

Башенные индикаторы TL50 представляют собой хорошо видимые индикаторы состояния и обеспечивают пользователю наглядные подсказки по всей системе. Они состоят из разных цветных светодиодов и доступны с акустическим сигналом или без него. Они могут быть смонтированы непосредственно на машины, в шкаф или в зоны контроля производственных линий. Схема подключения показывает конфигурацию контактов для PNP.

TL50GYRBWQ| 04-09-2021 23-29 | Технические изменения сохранены

Технические характеристики

Материал корпуса	Пластмасса,ABS,Cat6$_A$ Черный
Window material	Поликарбонат, рассеянный
Электрическое подключение	Разъем, M12 × 1, ПВХ
Количество проводников	8
Температура окружающей среды	-40…+50 °C
Относительная влажность	0…95 %
Степень защиты	IP67
Испытания/сертификаты	
Approvals	Сертификация CE, UL

Для обозначения типа башенного индикатора используется последовательность из десяти цветов, которые располагаются сверху вниз: синий (B), зеленый (G), красный (R), желтый (Y), белый (W), бирюзовый (T), оранжевый (O), фиолетовый (V), голубой (S) и пурпурный (M). Пример: Индикатор TL50GYRQ имеет следующие цвета в порядке снизу вверх: зеленый, желтый и красный.

Аксессуары

SMB30A 3032723

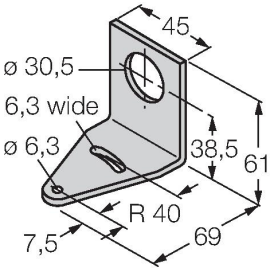

Монтажный кронштейн, прямоугольный, нерж. сталь, для датчиков с резьбой 30 мм

SMB30FA 3074005

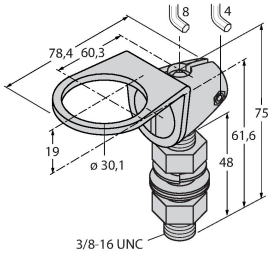

Montagewinkel; Werkstoff VA 1.4401

SMB30SC 3052521

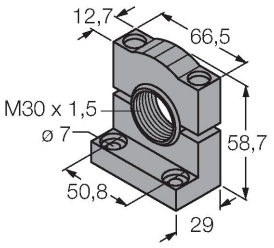

Монтажный зажим, PBT черн., для датчиков с резьбой 30 мм, поворотный

Аксессуары

Чертеж с размерами	Тип	ID №	
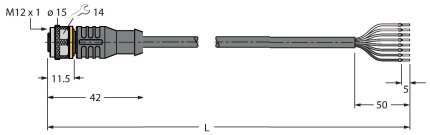	RKC8T-2/TEL	6625130	Соединительный кабель, гнездовой разъем M12, прямой, 8-конт., длина кабеля: 2 м, материал оболочки: ПВХ, черн.; сертификат cULus; возможны другие длины и материалы кабеля см. www.turck.com
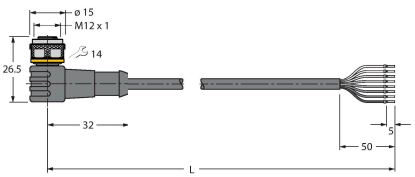	WKC8T-2/TEL	6625133	Соединительный кабель, гнездовой разъем M12, угловой, 8-конт., длина кабеля: 2 м, материал оболочки: ПВХ, черн.; сертификат cULus; возможны другие длины и материалы кабеля см. www.turck.com