LEDRR70XD5-PQ
Системы машинного зрения – кольцевая подсветка

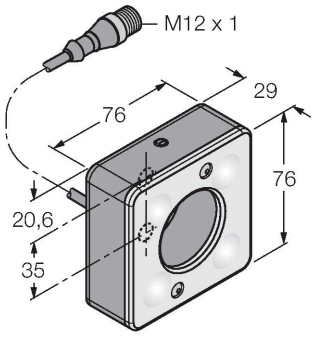

Свойства

- Высокой интенсивности
- Класс защиты: IP50
- Цвет: красный
- Настройка интенсивности
- Источники питания: 24 В =
- Вывод кабеля с разъемом M12x1, 0.15 м

Схема подключения

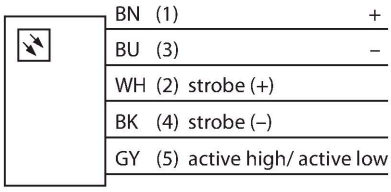

Принцип действия

Непосредственный монтаж на датчик для упрощения установки. Для подсветки объектов напротив датчика.

Технические характеристики

Тип	LEDRR70XD5-PQ
ID №	3017337
Данные по сигналам и индикации	
Назначение	Промышленная обработка изображений
Функция	подсветка области
Тип источника света	красн.
Длина волны	620…630 нм
Срок службы светодиода (L70)	50000 h
с регулировкой	да
Функции цвета 1	Красный
Электрические параметры	
Рабочее напряжение	24 В =
Номинальный рабочий ток (DC)	≤ 350 мА
Макс. потребление тока на цвет	350 мА
Механические характеристики	
Конструкция	Прямоугольный
Размеры	76.2 x 76.2 x 38.7 мм
Материал корпуса	Металл,AL
Window material	акриловый, рассеянный
Электрическое подключение	Разъем, M12 × 1, 0.15 м, ПВХ
Количество проводников	5
Температура окружающей среды	0…+50 °C
Степень защиты	IP50
Испытания/сертификаты	
Approvals	Сертификация CE, cULus

LEDRR70XD5-PQ| 05-09-2021 01-00 | Технические изменения сохранены

LEDRR70XD5-PQ| 05-09-2021 01-00 | Технические изменения сохранены