S18LGXXPQP
Светодиодный индикатор – маяк

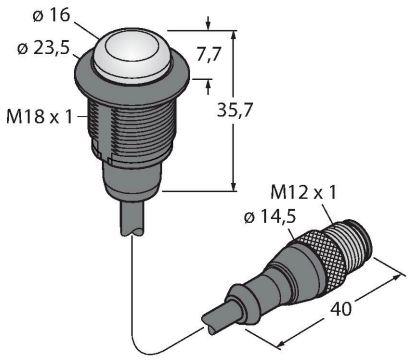

Свойства

- Светодиод, видимый со всех сторон
- С индивидуальным управлением
- Механическая резьба M18x1
- Степени защиты IP67 и IP69K
- Материалы стойкие к УФ
- Потребл. тока на один цвет светодиода: макс. 25 мА
- Одноцветный: Зел. (COL 1)
- Кабель с разъемом "папа" M12 x 1
- Рабочее напряжение 10…30 В =

Схема подключения

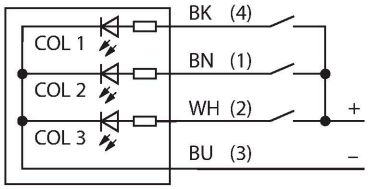

Принцип действия

Эти светодиодные маячки в исполнении IP67/IP69K подходят как для применения внутри помещений, так и на открытом воздухе. Стойкий к УФ пластиковый корпус. Светоизлучающая поверхность видна под углом 180° относительно поверхности монтажа. Уникальный серый вид в выключенном состоянии позволяет хорошо различать его даже на при солнечном свете. В зависимости от подключения, один из трех светодиодов включается на период подачи входного сигнала.

Технические характеристики

Тип	S18LGXXPQP
ID №	3020985
Данные по сигналам и индикации	
Назначение	Светодиодная индикаторная подсветка
Функция	точечная подсветка
Тип источника света	зел.
с регулировкой	нет
Функции цвета 1	Зеленый, Постоянно включен, 4.1 лм
Специальные характеристики	Для промывки под давлением
Электрические параметры	
Рабочее напряжение	10…30 В =
Номинальный рабочий ток (DC)	≤ 25 мА
Макс. потребление тока на цвет	25 мА
Тип входа	PNP
Время отклика типовое	< 1 мс
Механические характеристики	
для подключения в каскад	нет
Конструкция	Цилиндр с резьбой, S18L
Размеры	Ø 23.5 x 35.7 x 35.7 мм
Материал корпуса	Пластмасса,PC,Cat6$_A$ Черный
Window material	Поликарбонат, рассеянный
Электрическое подключение	Кабель с разъемом, M12 × 1, 0.15 м, ПВХ
Количество проводников	4
Температура окружающей среды	-40…+50 °C
Степень защиты	IP67 IP69

S18LGXXPQP| 04-09-2021 23-55 | Технические изменения сохранены

Технические характеристики

Испытания/сертификаты	
Approvals	Сертификация CE, UL

Аксессуары

Чертеж с размерами	Тип	ID №	
	RKC4.4T-2/TEL	6625013	Кабельный соединитель, розетка M12, прямая, 4-конт., длина кабеля: 2 м, материал оболочки: ПВХ, черн.; сертификат cULus; возможны другие длины и материалы кабеля см. www.turck.com
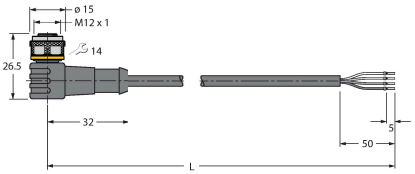	WKC4.4T-2/TEL	6625025	Соединительный кабель, "мама" M12, угловой, 4-конт., длина кабеля: 2 м, материал оболочки: ПВХ, черн.; сертификат cULus; возможны другие длины и материалы кабеля см. www.turck.com

S18LGXXPQP| 04-09-2021 23-55 | Технические изменения сохранены