K30LGXXPPB2Q
Светодиодный индикатор – Маячок
С интегрированной кнопкой

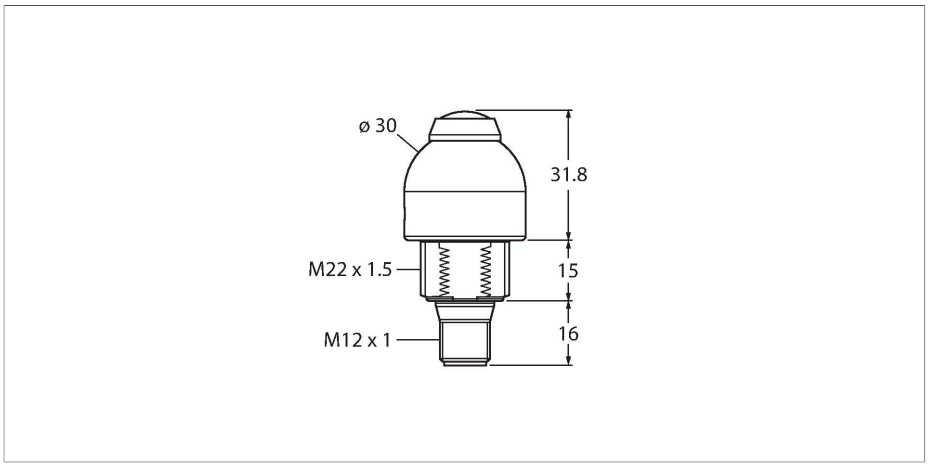



Технические характеристики

Тип	K30LGXXPPB2Q
ID №	3025415
Данные по сигналам и индикации	
Назначение	Светодиодная индикаторная подсветка
Функция	точечная подсветка
Тип источника света	зел.
Срок службы светодиода (L70)	50000 h
Функция переключения	Мгновенного действия
с регулировкой	нет
Функции цвета 1	Зеленый, Постоянно включен
Электрические параметры	
Рабочее напряжение	10…30 В =
Номинальный рабочий ток (DC)	≤ 25 мА
Макс. потребление тока на цвет	40 мА
Выходная функция	НО контакт, Беспотенциальный
Тип входа	PNP
Время отклика типовое	< 10 мс
Механические характеристики	
для подключения в каскад	нет
Конструкция	Цилиндр с резьбой, K30L
Размеры	Ø 30 x 62.8 x 62.8 мм
Материал корпуса	Пластмасса,PC Термопластичный материал,Cat6$_A$ Черный
Window material	Поликарбонат, рассеянный
Электрическое подключение	Разъем, M12 × 1, ПВХ

Свойства

- Кабель, 2 м
- Рабочее напряжение 12…30 В =
- Одноцветный: Зел. (COL 1)
- Кнопка замыкает контакты без потенциала на штыре 1 (коричневый) и 2 (белый)
- "Папа", M12x1
- Рабочее напряжение 10…30 В =

Схема подключения

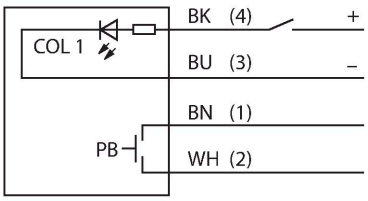

K30LGXXPPB2Q| 05-09-2021 00-08 | Технические изменения сохранены

Технические характеристики

Количество проводников	4
Температура окружающей среды	-40…+50 °C
Степень защиты	IP67
Испытания/сертификаты	
Средняя наработка до отказа	626 лет в соответствии с SN 29500-(Изд. 99) 40 °C
Approvals	CE

Аксессуары

SMB22A	3079414

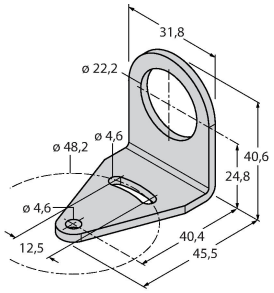

Монтажные зажимы, нерж. сталь, для серии K30L

Аксессуары

Чертеж с размерами	Тип	ID №	
	RKC4.4T-2/TEL	6625013	Кабельный соединитель, розетка M12, прямая, 4-конт., длина кабеля: 2 м, материал оболочки: ПВХ, черн.; сертификат cULus; возможны другие длины и материалы кабеля см. www.turck.com
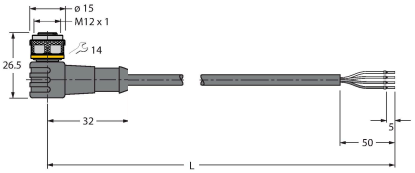	WKC4.4T-2/TEL	6625025	Соединительный кабель, "мама" M12, угловой, 4-конт., длина кабеля: 2 м, материал оболочки: ПВХ, черн.; сертификат cULus; возможны другие длины и материалы кабеля см. www.turck.com