# PVL225NQ
# Pick-to-Light – датчик положения световая завеса ретрорефлективная

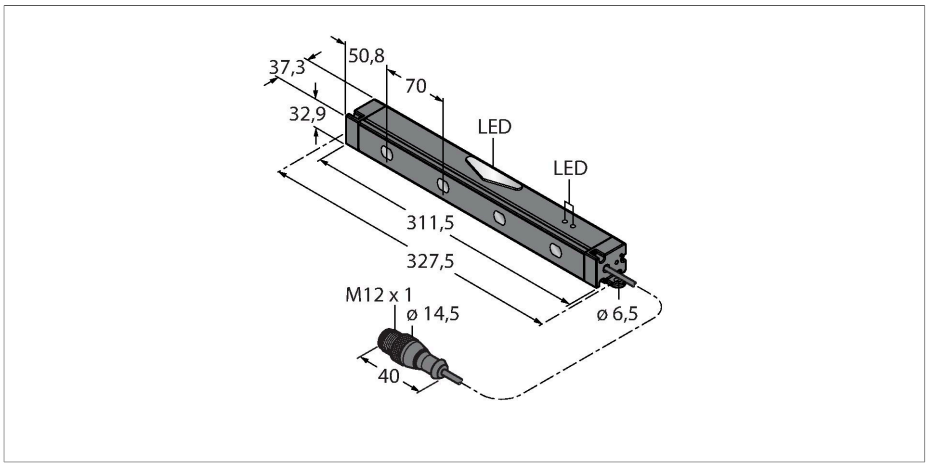


## Технические характеристики

| | |
|---|---|
| Тип | PVL225NQ |
| ID № | 3026208 |
| **Данные по сигналам и индикации** | |
| Назначение | Pick-to-Light |
| Функция | Ретрорефлективный датчик |
| Макс. диапазон | 1500 мм |
| Тип источника света | красн. |
| Поле сканирования | 225 мм |
| Число лучей | 4 |
| Оптическое разрешение | 70 мм |
| Функция переключения | Мгновенного действия |
| Функции цвета 1 | Зеленый, Постоянно включен |
| Функции цвета 2 | Красный, Мигает |
| **Электрические параметры** | |
| Рабочее напряжение | 12…30 В = |
| Номинальный рабочий ток (DC) | ≤ 140 мА |
| Макс. потребление тока на цвет | 140 мА |
| Выходная функция | НО контакт, NPN |
| Тип входа | minus-schaltend |
| Время отклика типовое | < 2 мс |
| **Механические характеристики** | |
| Конструкция | Прямоугольный, PVL |
| Размеры | 327.5 x 31 x 37.3 мм |
| Материал корпуса | Алюминий,AL |
| Window material | акриловый, прозрачный |

## Свойства

- Поле сканирования: 225 мм
- 4-лучевая система
- Макс. дистанция до рефлектора 1.5 м
- Рабочее напряжение: 12…30 В =
- Класс защиты: IP50
- Кабель, ПВХ, 2 м, M12 x 1, 4-конт.
- Отражающая лента (25 x 280 мм или 25 x 555 мм) входит в комплект поставки
- Переключающий выход NPN

## Схема подключения

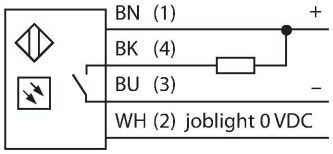


## Принцип действия

Датчик PVL удобный для пользователей световой барьер для сборочных процессов, набора компонентов и детектирования ошибок. Датчик PVL включает в себя приемник и излучатель в одном корпусе. С рефлектором, входящим в комплект, датчик работает в ретро-рефлективном режиме (режим работы с отражателем). Необходимо настроить режимы работы. Рефлектор устанавливается напротив датчика. Автоматическая настройка (ручная настройка становится излишней) Сигнал работы активируется извне и остается зеленым в течение определенного периода. Встроенный датчик отсылает отчет о выемке. Неправильная выемка отображается мигающим красным.
Под термином "индикатор работы" понимается визуальный индикатор лотка, из которого необходимо извлечь следующую деталь. "Активация" подтверждает извлечение другим цветом. "Неправильный выбор" загорается, если доступ к лотку был получен, когда индикатор работы не был включен.

## Технические характеристики

| | |
|---|---|
| Электрическое подключение | Кабель с разъемом, M12 × 1, 0.15 м, ПВХ |
| Количество проводников | 5 |
| Температура окружающей среды | -40…+50 °C |
| Степень защиты | IP50 |
| **Испытания/сертификаты** | |
| Approvals | CE |

## Аксессуары

SMBPVL2-225 3026817

Монтажный кронштейн для отражательной фольги PVA, ХК сталь, отражательная фольга в комплекте

SMBPVL3-225 3026818

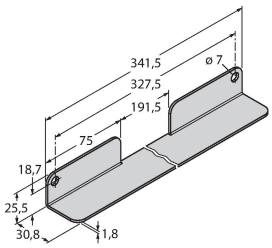


Монтажный кронштейн для отражательной фольги, угловой, для PVL, ХК сталь, отражательная фольга в комплекте

SMBPVL1 3026816

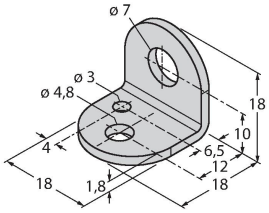


Угловое крепление, для PVL, боковой монтаж, холоднокатанная сталь, опционально, для сборки требуется 2 блока

SMBPVL4 3026819

Угловое крепление, для PVL, монтаж на поперечной трубе, внутренний диаметр 28 мм, холоднокатанная сталь, опционально, для сборки требуется 2 блока

SMBPVL5 3026820

Угловое крепление, для PVL, монтаж на трубе, внутренний диаметр 28 мм, холоднокатанная сталь, опционально, для сборки требуется 2 блока

## Аксессуары

| Чертеж с размерами | Тип | ID № | |
|---|---|---|---|
|  | RKC4.4T-2/TEL | 6625013 | Кабельный соединитель, розетка M12, прямая, 4-конт., длина кабеля: 2 м, материал оболочки: ПВХ, черн.; сертификат cULus; возможны другие длины и материалы кабеля см. www.turck.com |
| 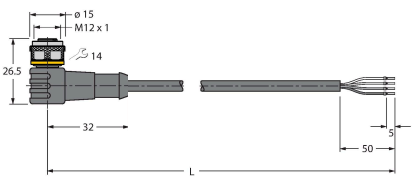 | WKC4.4T-2/TEL | 6625025 | Соединительный кабель, "мама" M12, угловой, 4-конт., длина кабеля: 2 м, материал оболочки: ПВХ, черн.; сертификат cULus; возможны другие длины и материалы кабеля см. www.turck.com |

## Аксессуары

| Чертеж с размерами | Тип | ID № | |
|---|---|---|---|
| 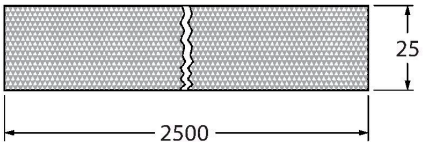 | BRT-THG-1-100 | 3026619 | Прямоугольная отражающая лента, 25 x 2500 мм, под размер, коэффициент отражения 0,7, температура окружающего воздуха -20 … +60 °C, диапазон со световой решеткой PVL 1,5 м |
| | BRT-84X84A | 3073690 | Прямоугольный рефлектор, 84 x 84 мм, коэффициент отражения 2, диапазон со световой решеткой PVL 6 м |