# K50LNRXXPQ
# Светодиодный индикатор – маяк

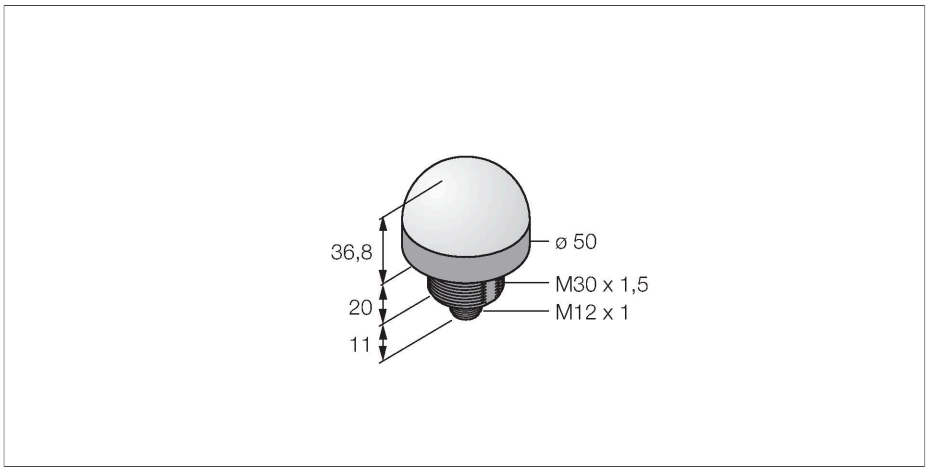




## Технические характеристики

| | |
|---|---|
| Тип | K50LNRXXPQ |
| ID № | 3026935 |
| **Данные по сигналам и индикации** | |
| Назначение | Светодиодная индикаторная подсветка |
| Функция | точечная подсветка |
| Тип источника света | красн. |
| Срок службы светодиода (L70) | 50000 h |
| с регулировкой | нет |
| Функции цвета 1 | Красный, Постоянно включен |
| Специальные характеристики | Для промывки под давлением |
| **Электрические параметры** | |
| Рабочее напряжение | 10…30 В = |
| Номинальный рабочий ток (DC) | ≤ 40 мА |
| Макс. потребление тока на цвет | 25 мА |
| Тип входа | PNP |
| Время отклика типовое | < 1 мс |
| **Механические характеристики** | |
| для подключения в каскад | нет |
| Конструкция | Цилиндр с резьбой, K50L |
| Размеры | Ø 50 x 69 x 69 мм |
| Материал корпуса | Пластмасса,PC,Cat6$_A$ Черный |
| Window material | Поликарбонат, рассеянный |
| Электрическое подключение | Разъем, M12 × 1, ПВХ |
| Количество проводников | 4 |
| Температура окружающей среды | -40…+50 °C |
| Относительная влажность | 0…95 % |

## Свойства

- Светодиодный дисплей кругового обзора
- ATEX категория II 3 G, Ex зона 2
- ATEX категория II 3 D, Ex зона 22
- С индивидуальным управлением
- Внутренняя резьба M30 x 1,5
- Степени защиты IP67 и IP69K
- Одноцветный: Красн. (COL 1)
- Вилка M12 x 1
- Рабочее напряжение 10…30 В =
- Предусматривается контроль всегда только одного цвета с соответствующим оборудованием

## Схема подключения

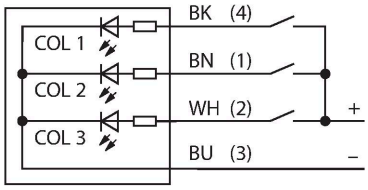

## Технические характеристики

| | |
|---|---|
| Степень защиты | IP67<br>IP69 |
| **Испытания/сертификаты** | |
| Средняя наработка до отказа | 249 лет в соответствии с SN 29500-(Изд. 99) 40 °C |
| Approvals | CE, IECEx |