K30LIGRXPQP
Светодиодный индикатор – маяк

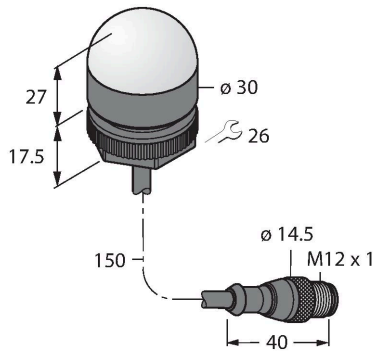



Технические характеристики

Тип	K30LIGRXPQP
ID №	3026938
Данные по сигналам и индикации	
Назначение	Светодиодная индикаторная подсветка
Функция	точечная подсветка
Тип источника света	зел. красн.
Срок службы светодиода (L70)	50000 h
с регулировкой	нет
Функции цвета 1	Зеленый, Постоянно включен
Функции цвета 2	Красный
Специальные характеристики	Для промывки под давлением
Электрические параметры	
Номинальный рабочий ток (DC)	≤ 40 мА
Тип входа	PNP
Время отклика типовое	< 1 мс
Механические характеристики	
для подключения в каскад	нет
Конструкция	Цилиндр с резьбой, K50L
Размеры	Ø 30 x 44.5 x 44.5 мм
Материал корпуса	Пластмасса,PC,Cat6$_A$ Черный
Window material	Поликарбонат, рассеянный
Электрическое подключение	Кабель с разъемом, M12 × 1, 0.15 м, ПВХ
Количество проводников	4
Температура окружающей среды	-40…+50 °C
Относительная влажность	0…95 %

Свойства

- Светодиод, видимый со всех сторон
- ATEX категория II 1 G, Ex зона 0
- ATEX категория II 1 D, Ex зона 20
- С индивидуальным управлением
- Внутренняя резьба M22.5 x 1.5
- Степени защиты IP67/IP69K
- Многоцветный: Зеленый (цвет 1) / Красный (цвет 2)
- Кабель с разъемом "папа" M12 x 1
- Предусматривается контроль всегда только одного цвета с соответствующим оборудованием

Схема подключения

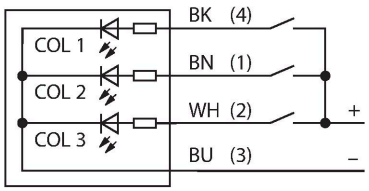

K30LIGRXPQP| 05-09-2021 00-08 | Технические изменения сохранены

Технические характеристики

Степень защиты	IP67 IP69
Испытания/сертификаты	
Средняя наработка до отказа	249 лет в соответствии с SN 29500-(Изд. 99) 40 °C
Approvals	CE, IECEx

Аксессуары

IMX12-DO01-1U-1U-0/24VDC	7580101

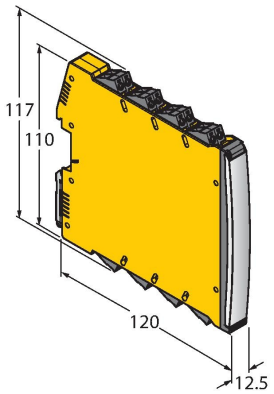

Соленоидный привод; 1-канальный; SIL 2 по IEC 61508; Взрывозащищенная версия; мониторинг линии на обрыв и КЗ; съемные винтовые клеммы; ширина 12,5 мм; источник питания 24 В пост. тока

IMX12-DO01-2U-2U-0/24VDC	7580105

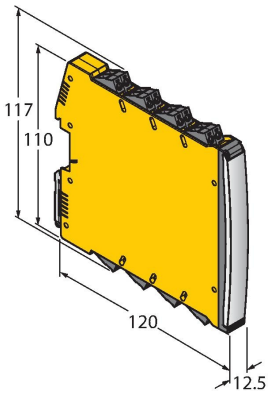

Соленоидный привод; 2-канальный; SIL 2 по IEC 61508; Взрывозащищенная версия; мониторинг линии на обрыв и КЗ; съемные винтовые клеммы; ширина 12,5 мм; источник питания 24 В пост. тока

Аксессуары

Чертеж с размерами	Тип	ID №	
	IM72-11EX/L	7520703	Клеммники под винт

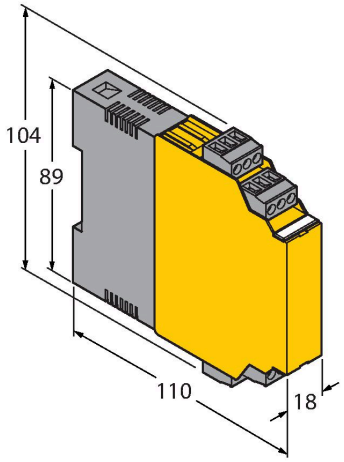

K30LIGRXPQP| 05-09-2021 00-08 | Технические изменения сохранены