T186UE
Ультразвуковой датчик – излучатель

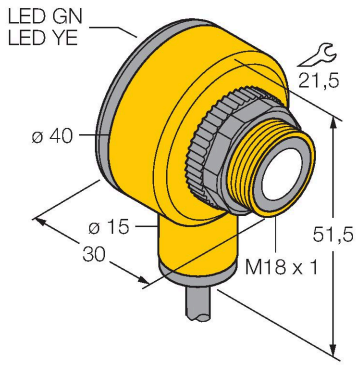

Свойства

- Зона отсутствия приема: 0 мм
- Диапазон: 60 мм

Схема подключения

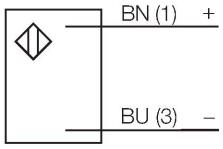

Технические характеристики

Тип	T186UE
ID №	3038269
Данные по ультразвуку	
Функция	Оппозитный датчик
Диапазон	0…600 мм
Ультразвуковая частота	230 кГц
Электрические параметры	
Время отклика типовое	< 1 мс
Задержка готовности	≤ 100 мс
Механические характеристики	
Конструкция	Прямоугольный с резьбой, T18U
Направление излучения	прямой
Материал корпуса	Пластмасса,PBT
Материал звукового преобразователя	пластмасса, эпоксидная смола и полиуретан
Электрическое подключение	Кабель, ПВХ
Температура окружающей среды	-40…+70 °C
Степень защиты	IP67
Испытания/сертификаты	
Approvals	CE

Принцип действия

Ультразвуковые датчики детектируют множество различных объектов бесконтактным способом с помощью ультразвуковых волн. Не имеет значения, является ли объект прозрачным или светонепроницаемым, металлическим или неметаллическим, имеет ли жидкую, твердую или порошкообразную консистенцию. Даже условия окружающей среды, такие как капельный туман, пыль или дождь, также практически не влияют на функционирование датчиков.

T186UE | 25-08-2021 15-11 | Технические изменения сохранены

Аксессуары

SMB18A	3033200

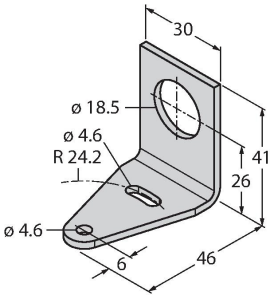

Кронштейн, прямоугольный, нерж. сталь, для датчиков с резьбой 18 мм

SMB18AFAM10	3012558

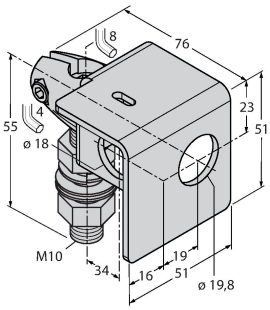

Монтажный кронштейн, VA 1.4401, для резьбы M10 x 1.5, длина резьбы 18 мм

SMB1815SF	3053279

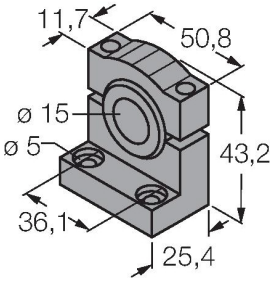

Монтажный зажим, ПБТ черн., для PICO-GUARD