T186UEQ
Ультразвуковой датчик – излучатель

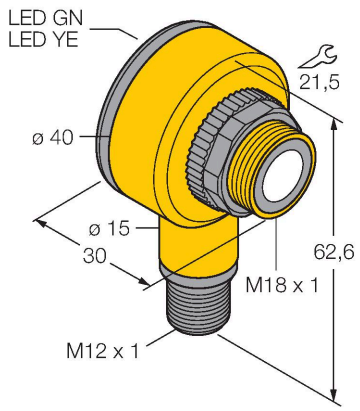

Свойства

- Компактное исполнение
- Соединение через M12 x 1 разъем "папа"
- Зона отсутствия приема: 0 мм
- Диапазон: 60 мм

Схема подключения

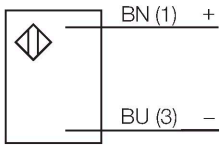

Технические характеристики

Тип	T186UEQ
ID №	3038509
Данные по ультразвуку	
Функция	Оппозитный датчик
Диапазон	0…600 мм
Ультразвуковая частота	230 кГц
Электрические параметры	
Рабочее напряжение	12…30 В =
Остаточная пульсация	10 % U_{ss}
Номинальный рабочий ток (DC)	≤ 50 мА
Время отклика типовое	< 1 мс
Задержка готовности	≤ 100 мс
Защита от обратной полярности	да
Механические характеристики	
Конструкция	Прямоугольный с резьбой, T18U
Направление излучения	прямой
Размеры	Ø 40 x 30 мм
Материал корпуса	Пластмасса,PBT
Материал звукового преобразователя	пластмасса, эпоксидная смола и полиуретан
Электрическое подключение	Разъем, M12 × 1, ПВХ
Температура окружающей среды	-40…+70 °C
Степень защиты	IP67
Индикатор рабочего напряжения	светодиод, зел.
Испытания/сертификаты	
Approvals	CE

Принцип действия

Ультразвуковые датчики детектируют множество различных объектов бесконтактным способом с помощью ультразвуковых волн. Не имеет значения, является ли объект прозрачным или светонепроницаемым, металлическим или неметаллическим, имеет ли жидкую, твердую или порошкообразную консистенцию. Даже условия окружающей среды, такие как капельный туман, пыль или дождь, также практически не влияют на функционирование датчиков.

T186UEQ | 25-08-2021 15-11 | Технические изменения сохранены

Аксессуары

SMB18A	3033200

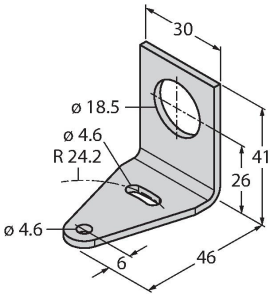

Кронштейн, прямоугольный, нерж. сталь, для датчиков с резьбой 18 мм

SMB18AFAM10	3012558

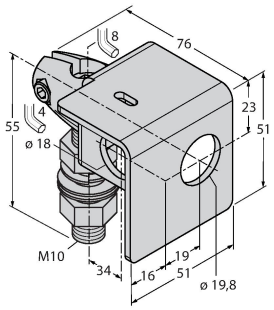

Монтажный кронштейн, VA 1.4401, для резьбы M10 x 1.5, длина резьбы 18 мм

SMB1815SF	3053279

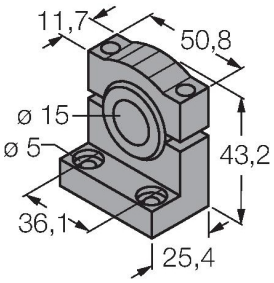

Монтажный зажим, ПБТ черн., для PICO-GUARD

Аксессуары

Чертеж с размерами	Тип	ID №	
	RKC4.4T-2/TEL	6625013	Кабельный соединитель, розетка M12, прямая, 4-конт., длина кабеля: 2 м, материал оболочки: ПВХ, черн.; сертификат cULus; возможны другие длины и материалы кабеля см. www.turck.com
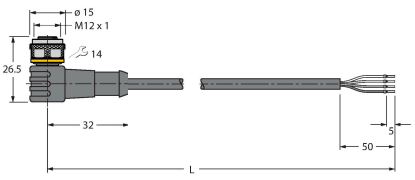	WKC4.4T-2/TEL	6625025	Соединительный кабель, "мама" M12, угловой, 4-конт., длина кабеля: 2 м, материал оболочки: ПВХ, черн.; сертификат cULus; возможны другие длины и материалы кабеля см. www.turck.com

T186UEQ | 25-08-2021 15-11 | Технические изменения сохранены