Q45UBB63DAC
ультразвуковой датчик – диффузионный датчик

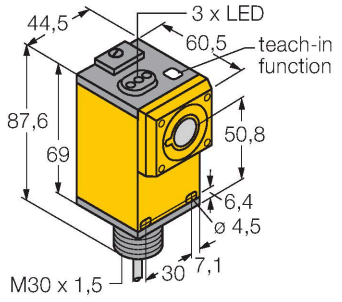

Свойства

- Начало и конец диапазона переключения настраивается с помощью кнопки обучения
- НО/НЗ функция выхода
- Время отклика, настраивается
- Функция подкачки
- PNP/NPN транзисторный выход (НО контакт)
- Угол раскрытия акустического конуса 15 °
- Зона отсутствия приема: 10 см
- Диапазон: 140 см

Схема подключения

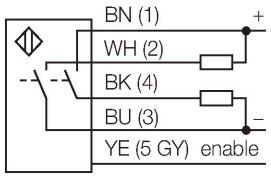

Принцип действия

Ультразвуковые датчики детектируют множество различных объектов бесконтактным способом с помощью ультразвуковых волн. Не имеет значения, является ли объект прозрачным или светонепроницаемым, металлическим или неметаллическим, имеет ли жидкую, твердую или порошкообразную консистенцию. Даже условия окружающей среды, такие как капельный туман, пыль или дождь, также практически не влияют на функционирование датчиков.

Технические характеристики

Тип	Q45UBB63DAC
ID №	3044132
Данные по ультразвуку	
Функция	Датчик приближения
Диапазон	100…1400 мм
Ультразвуковая частота	230 кГц
Повторяемость	≤ ± 1 мм
Температурный дрейф	≤ 0.13 % установившегося значения/K
Электрические параметры	
Рабочее напряжение	12…24 В =
Время отклика типовое	< 20 мс
Выходная функция	НО контакт, PNP/NPN
Частота переключения	≤ 50 Гц
Гистерезис	≤ 0.5 мм
Защита от короткого замыкания	да / Циклический
Защита от обратной полярности	Полный
Механические характеристики	
Конструкция	Прямоугольный, Q45
Направление излучения	прямой
Размеры	60.5 x 44.5 x 87.6 мм
Материал корпуса	Пластмасса,PBT
Материал звукового преобразователя	пластмасса, эпоксидная смола и полиуретан
Электрическое подключение	Кабель, 2 м, ПВХ
Температура окружающей среды	-25…+70 °C
Относительная влажность	100 %
Степень защиты	IP67

Q45UBB63DAC| 25-08-2021 15-22 | Технические изменения сохранены

Технические характеристики

Испытания/сертификаты	
Средняя наработка до отказа	50 лет в соответствии с SN 29500-(Изд. 99) 40 °C
Approvals	CE

Аксессуары

SMB30A 3032723

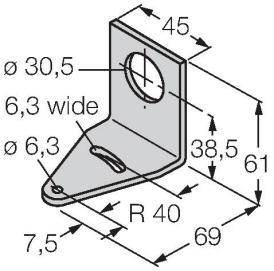

Монтажный кронштейн, прямоугольный, нерж. сталь, для датчиков с резьбой 30 мм

SMB30MM 3027162

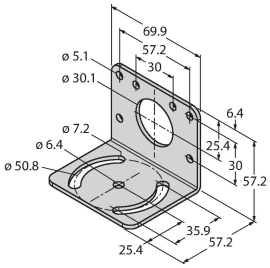

Монтажный зажим, нерж. сталь, для датчиков с резьбой 30 мм

SMB30SC 3052521

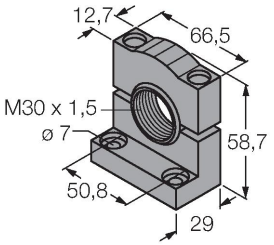

Монтажный зажим, PBT черн., для датчиков с резьбой 30 мм, поворотный