Фотоэлектрический датчик
T18AP6LPQ

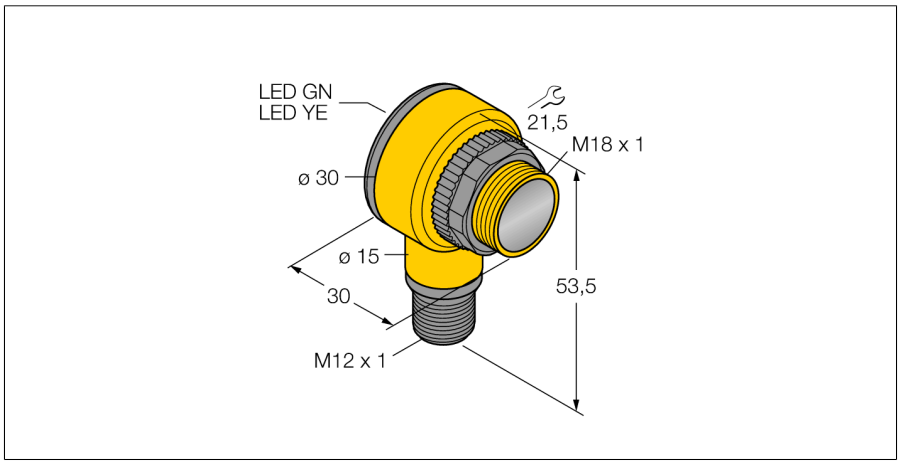

- **M12 x 1, вилка, 4-контактн.**
- **Степени защиты IP67/IP69K**
- **Температура окружающей среды: -40 °C…+70 °C**

Тип	T18AP6LPQ
Идент. №	3050560
Температура окружающей среды	-40…+70 °C
Approvals	CE, UL, CSA
Конструкция	Прямоугольный с резьбой, T18
Размеры	30 x 30 x 54 мм
Материал корпуса	Пластмасса,PBT
Линза	пластмасса
Электрическое подключение	Разъем, M12 × 1
Степень защиты	IP67 / IP69K
Специальные характеристики	Для промывки под давлением

Edition • 2020-11-19T14:18:39+01:00

Фотоэлектрический датчик
T18AP6LPQ

Аксессуары

Наименование	Идент. №		Чертеж с размерами
SMB1815SF	3053279	Монтажный зажим, ПБТ черн., для PICO-GUARD	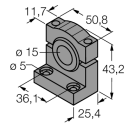
SMB18A	3033200	Кронштейн, прямоугольный, нерж. сталь, для датчиков с резьбой 18 мм	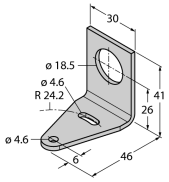
SMB18FM	3079421	монтажный зажим, черный, M22 x1.5 мм, внешняя резьба, внутренняя резьба M18 x 1, для датчиков с резьбой M18	
SMBAMS18P	3073134	Монтажный кронштейн, нерж. сталь, для датчиков с резьбой 18 мм	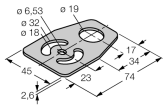

Edition • 2020-11-19T14:18:39+01:00