PVA300P6E
Pick-to-Light – датчик положения световая сетка

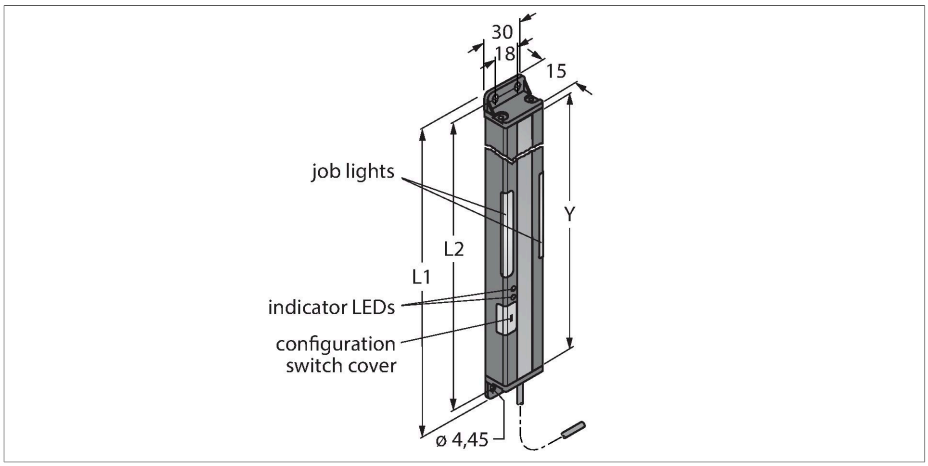

Свойства

- Поле сканирования Y: 300 мм
- Общая длина 341,4 мм
- 13-лучевая система, шаг лучей 25 мм
- Излучатель
- Макс. диапазон 2 м.
- Светлый/Темный режим
- Выбор частоты во избежание перекрестных помех
- Рабочее напряжение 12…30 В =
- Горит вход требования операции +24 В
- Степень защиты IP62

Схема подключения



Принцип действия

Световая завеса используется для детектирования ошибок последовательности сборки, имеет яркую индикацию на приемнике и излучателе, направляя оператора на выполнение требуемой операции сборочной последовательности. Тем самым помогая избежать пропущенных деталей и неправильной сборки. Модуль управления рассчитывает последовательность сборки и инициирует следующий шаг после получения отклика от световой завесы. Пропуск детектируется мгновенно и отображается мигающим красным светом.

Технические характеристики

Тип	PVA300P6E
ID №	3050786
Данные по сигналам и индикации	
Назначение	Pick-to-Light
Функция	Оппозитный датчик
Макс. диапазон	2000 мм
Тип источника света	ИК
Поле сканирования	300 мм
Число лучей	13
Оптическое разрешение	25 мм
Функция переключения	Мгновенного действия
Функции цвета 1	Зеленый, Может быть настроен с помощью переключателей DIP
Электрические параметры	
Рабочее напряжение	12…30 В =
Макс. потребление тока на цвет	62 мА
Тип входа	Биполярный (PNP/NPN)
Время отклика типовое	< 52 мс
Механические характеристики	
Конструкция	Прямоугольный, PVA
Размеры	341.4 x 30 x 15 мм
Материал корпуса	Металл,AL,Cat6$_A$ Черный
Window material	акриловый, прозрачный
Электрическое подключение	Кабель, 2 м, ПВХ
Количество проводников	4

Технические характеристики

Температура окружающей среды	0…+50 °C
Степень защиты	IP62
Испытания/сертификаты	
Approvals	CE, cURus

Аксессуары

SMBPVA13	3056810

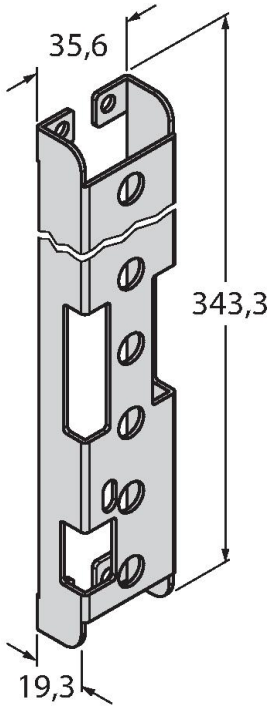

Mounting bracket, for PVA300, cold-rolled steel, cut-out for DIP switch block

SMBPVA13A	3062448

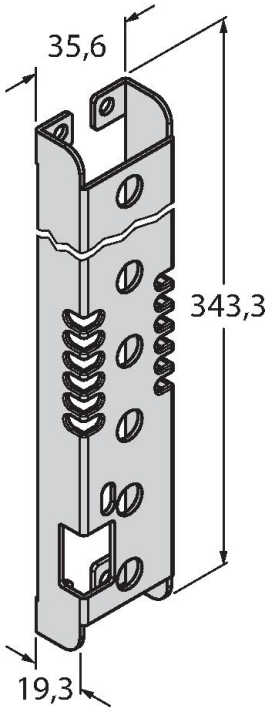

Монтажный кронштейн для PVA300, ХК сталь, прорезь для блока переключателей, защита от света

SMBPVA13AB	3070807

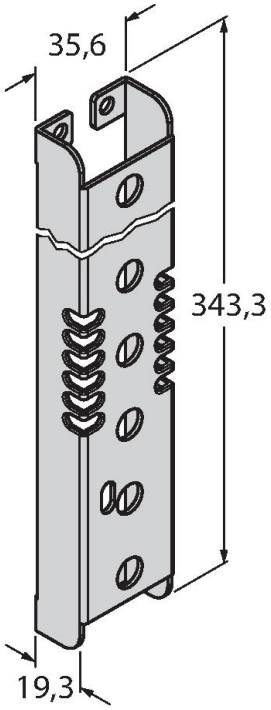

Монтажный кронштейн для PVA300, ХК сталь, без прорези для блока переключателей, защита от света

SMBPVA1	3056884

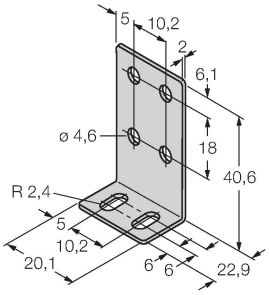

Монтажный кронштейн для PVA и PVD, нержавеющая сталь; комплект состоит из двух кронштейнов и винтов