PVA225P6R
Pick-to-Light – датчик положения световая сетка

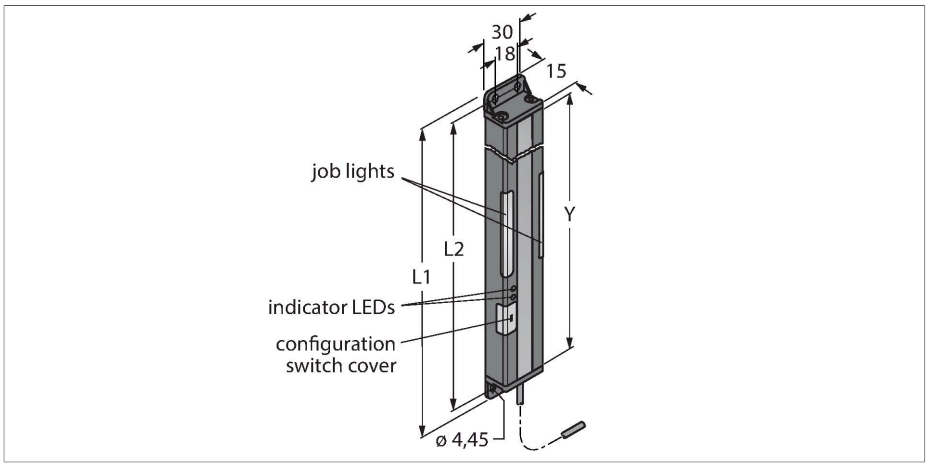

Свойства

- Поле сканирования Y: 225 мм
- Общая длина 266,4 мм
- 10-лучевая система, шаг лучей 25 мм
- Приемник
- Макс. диапазон 2 м.
- Светлый/Темный режим
- Выбор частоты во избежание перекрестных помех
- Рабочее напряжение 12…30 В =
- Выход приемника: переключающий PNP
- Горит вход требования операции +24 В
- Степень защиты IP62

Схема подключения

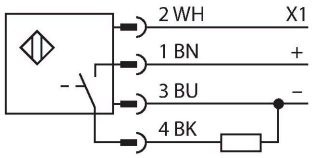

Принцип действия

Световая завеса используется для детектирования ошибок последовательности сборки, имеет яркую индикацию на приемнике и излучателе, направляя оператора на выполнение требуемой операции сборочной последовательности. Тем самым помогая избежать пропущенных деталей и неправильной сборки. Модуль управления рассчитывает последовательность сборки и инициирует следующий шаг после получения отклика от световой завесы. Пропуск детектируется мгновенно и отображается мигающим красным светом.

Технические характеристики

Тип	PVA225P6R
ID №	3050789
Данные по сигналам и индикации	
Назначение	Pick-to-Light
Функция	Оппозитный датчик
Макс. диапазон	2000 мм
Поле сканирования	225 мм
Число лучей	10
Оптическое разрешение	25 мм
Функция переключения	Мгновенного действия
Функции цвета 1	Зеленый, Может быть настроен с помощью переключателей DIP
Электрические параметры	
Рабочее напряжение	12…30 В =
Макс. потребление тока на цвет	62 мА
Выходная функция	НО/НЗ контакт, PNP
Тип входа	Биполярный (PNP/NPN)
Время отклика типовое	< 40 мс
Механические характеристики	
Конструкция	Прямоугольный, PVA
Размеры	266.4 x 30 x 15 мм
Материал корпуса	Металл,AL,Cat6$_A$ Черный
Window material	акриловый, прозрачный
Электрическое подключение	Кабель, 2 м, ПВХ
Количество проводников	4

Технические характеристики

Температура окружающей среды	0…+50 °C
Степень защиты	IP62
Испытания/сертификаты	
Approvals	CE, cURus

Аксессуары

SMBPVA10	3056809

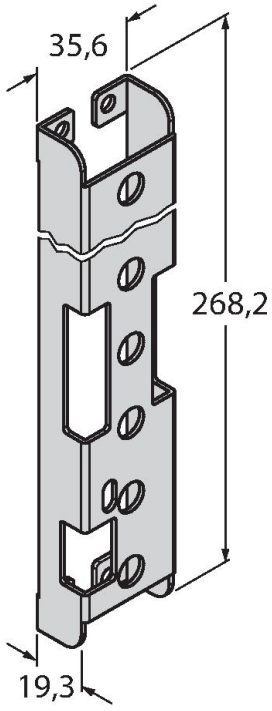

Монтажный кронштейн для PVA225, XK сталь, прорезь для блока переключателей

SMBPVA10A	3062447

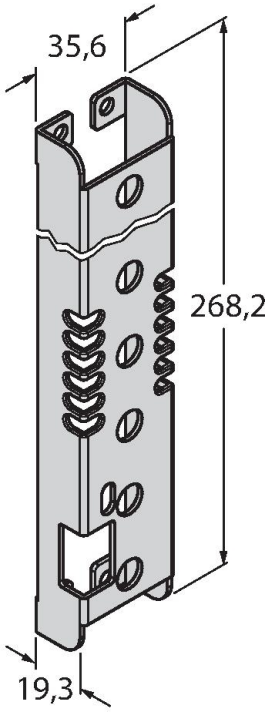

Монтажный кронштейн для PVA225, XK сталь, прорезь для блока переключателей, защита от света

SMBPVA10AB	3070806

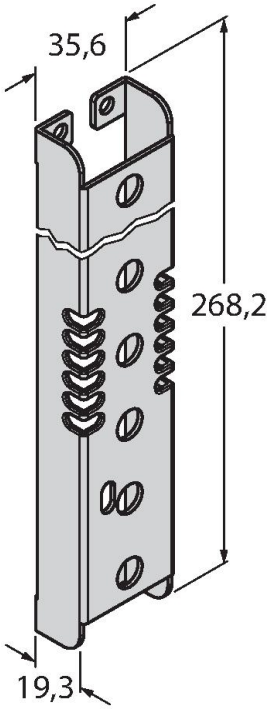

Монтажный кронштейн для PVA225, XK сталь, без прорези для блока переключателей, защита от света

SMBPVA1	3056884

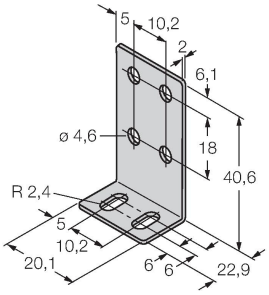

Монтажный кронштейн для PVA и PVD, нержавеющая сталь; комплект состоит из двух кронштейнов и винтов