PVA225N6RQ
Pick-to-Light – датчик положения световая сетка

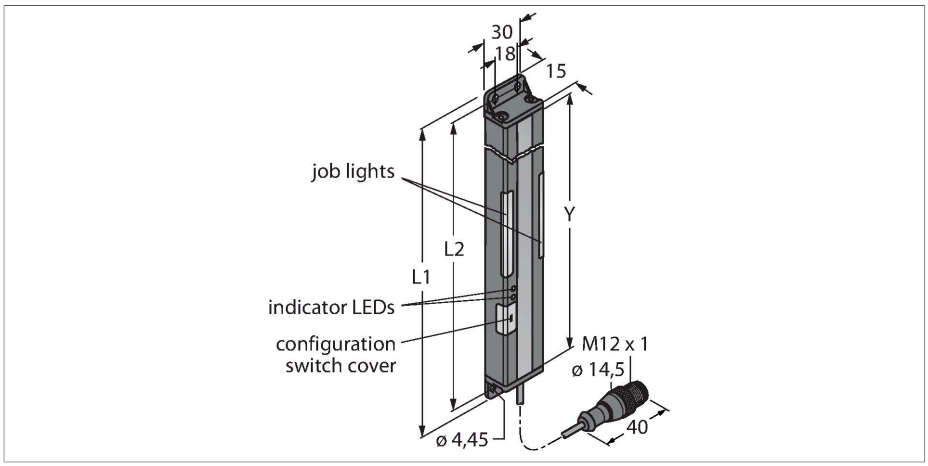

Технические характеристики

Тип	PVA225N6RQ
ID №	3051922
Данные по сигналам и индикации	
Назначение	Pick-to-Light
Функция	Оппозитный датчик
Макс. диапазон	2000 мм
Поле сканирования	225 мм
Число лучей	10
Оптическое разрешение	25 мм
Функция переключения	Мгновенного действия
Функции цвета 1	Зеленый, Может быть настроен с помощью переключателей DIP
Электрические параметры	
Рабочее напряжение	12…30 В =
Макс. потребление тока на цвет	62 мА
Выходная функция	НО/НЗ контакт, NPN
Тип входа	Bipolar (PNP/NPN)
Время отклика типовое	< 40 мс
Механические характеристики	
Конструкция	Прямоугольный, PVA
Размеры	266.4 x 30 x 15 мм
Материал корпуса	Металл,AL,Cat6$_A$ Черный
Window material	акриловый, прозрачный
Электрическое подключение	Кабель с разъемом, M12 × 1, 0.15 м, ПВХ
Количество проводников	4

Свойства

- Поле сканирования Y: 225 мм
- Общая длина 266,4 мм
- 10-лучевая система, шаг лучей 25 мм
- Приемник
- Макс. диапазон 2 м.
- Светлый/Темный режим
- Выбор частоты во избежание перекрестных помех
- Рабочее напряжение 12…30 В =
- Выход приемника: переключающий NPN
- Горит вход требования операции +24 В
- Степень защиты IP62

Принцип действия

Световая завеса используется для детектирования ошибок последовательности сборки, имеет яркую индикацию на приемнике и излучателе, направляя оператора на выполнение требуемой операции сборочной последовательности. Тем самым помогая избежать пропущенных деталей и неправильной сборки. Модуль управления рассчитывает последовательность сборки и инициирует следующий шаг после получения отклика от световой завесы. Пропуск детектируется мгновенно и отображается мигающим красным светом.

PVA225N6RQ| 05-09-2021 00-45 | Технические изменения сохранены

Технические характеристики

Температура окружающей среды	0…+50 °C
Степень защиты	IP62
Испытания/сертификаты	
Approvals	CE, cURus

Аксессуары

SMBPVA10	3056809

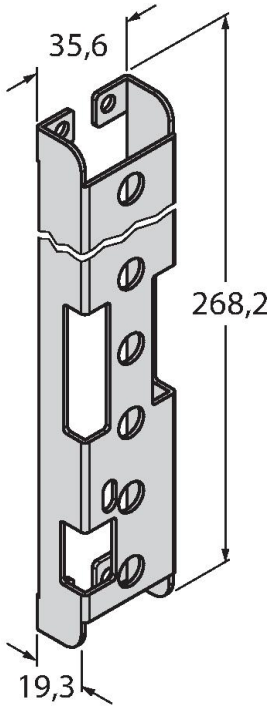

Монтажный кронштейн для PVA225, XK сталь, прорезь для блока переключателей

SMBPVA10A	3062447

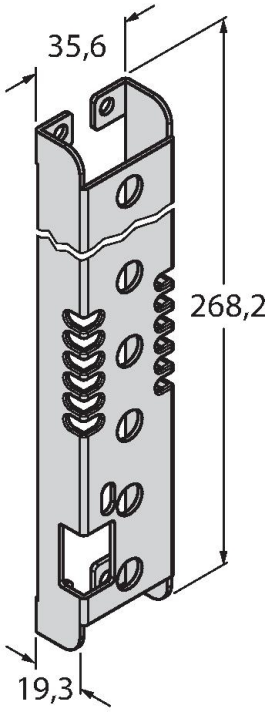

Монтажный кронштейн для PVA225, XK сталь, прорезь для блока переключателей, защита от света

PVA225N6RQ| 05-09-2021 00-45 | Технические изменения сохранены

SMBPVA10AB	3070806

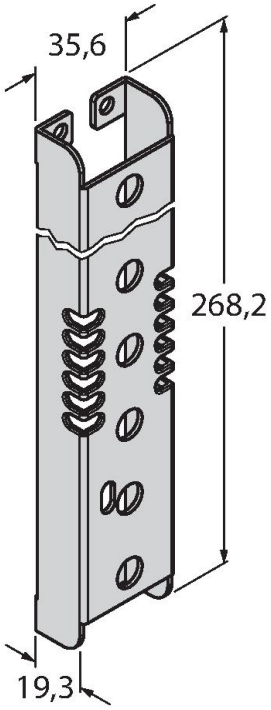

Монтажный кронштейн для PVA225, XK сталь, без прорези для блока переключателей, защита от света

SMBPVA1	3056884

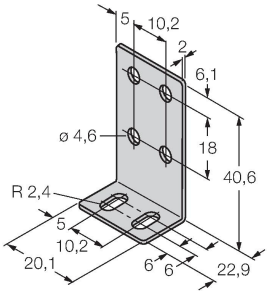

Монтажный кронштейн для PVA и PVD, нержавеющая сталь; комплект состоит из двух кронштейнов и винтов

Аксессуары

Чертеж с размерами	Тип	ID №	
	RKC4.4T-2/TEL	6625013	Кабельный соединитель, розетка M12, прямая, 4-конт., длина кабеля: 2 м, материал оболочки: ПВХ, черн.; сертификат cULus; возможны другие длины и материалы кабеля см. www.turck.com
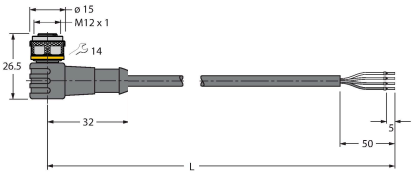	WKC4.4T-2/TEL	6625025	Соединительный кабель, "мама" M12, угловой, 4-конт., длина кабеля: 2 м, материал оболочки: ПВХ, черн.; сертификат cULus; возможны другие длины и материалы кабеля см. www.turck.com