PVA300N6RQ
Pick-to-Light – датчик положения световая сетка

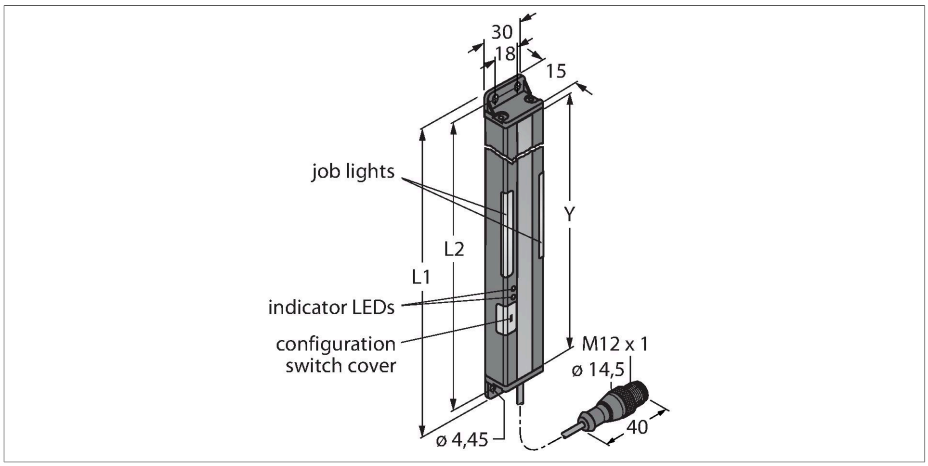

Свойства

- Поле сканирования Y: 300 мм
- Общая длина 341,4 мм
- 13-лучевая система, шаг лучей 25 мм
- Приемник
- Макс. диапазон 2 м.
- Светлый/Темный режим
- Выбор частоты во избежание перекрестных помех
- Рабочее напряжение 12…30 В =
- Выход приемника: переключающий NPN
- Горит вход требования операции +24 В
- Степень защиты IP62

Принцип действия

Световая завеса используется для детектирования ошибок последовательности сборки, имеет яркую индикацию на приемнике и излучателе, направляя оператора на выполнение требуемой операции сборочной последовательности. Тем самым помогая избежать пропущенных деталей и неправильной сборки. Модуль управления рассчитывает последовательность сборки и инициирует следующий шаг после получения отклика от световой завесы. Пропуск детектируется мгновенно и отображается мигающим красным светом.

Технические характеристики

Тип	PVA300N6RQ
ID №	3051923
Данные по сигналам и индикации	
Назначение	Pick-to-Light
Функция	Оппозитный датчик
Макс. диапазон	2000 мм
Поле сканирования	300 мм
Число лучей	13
Оптическое разрешение	25 мм
Функция переключения	Мгновенного действия
Функции цвета 1	Зеленый, Может быть настроен с помощью переключателей DIP
Электрические параметры	
Рабочее напряжение	12…30 В =
Макс. потребление тока на цвет	62 мА
Выходная функция	НО/НЗ контакт, NPN
Тип входа	Bipolar (PNP/NPN)
Время отклика типовое	< 52 мс
Механические характеристики	
Конструкция	Прямоугольный, PVA
Размеры	341.4 x 30 x 15 мм
Материал корпуса	Металл,AL,Cat6$_A$ Черный
Window material	акриловый, прозрачный
Электрическое подключение	Кабель с разъемом, M12 × 1, 0.15 м, ПВХ
Количество проводников	4

PVA300N6RQ| 05-09-2021 00-45 | Технические изменения сохранены

Технические характеристики

Температура окружающей среды	0…+50 °C
Степень защиты	IP62
Испытания/сертификаты	
Approvals	CE, cURus

Аксессуары

SMBPVA13	3056810

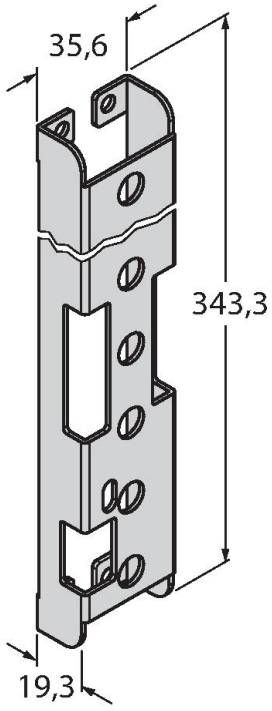

Mounting bracket, for PVA300, cold-rolled steel, cut-out for DIP switch block

SMBPVA13A	3062448

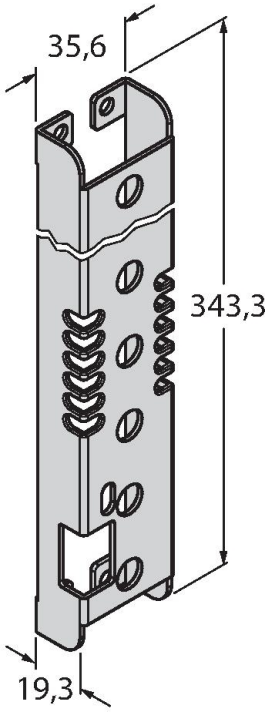

Монтажный кронштейн для PVA300, ХК сталь, прорезь для блока переключателей, защита от света

SMBPVA13AB	3070807

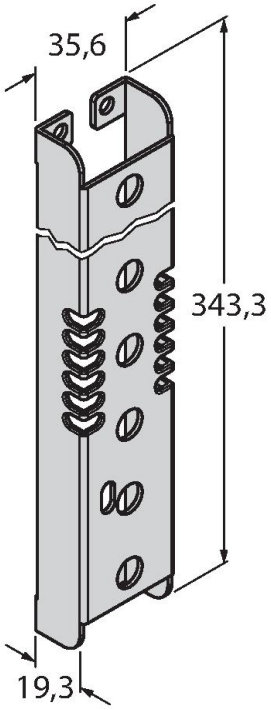

Монтажный кронштейн для PVA300, XK сталь, без прорези для блока переключателей, защита от света

SMBPVA1	3056884

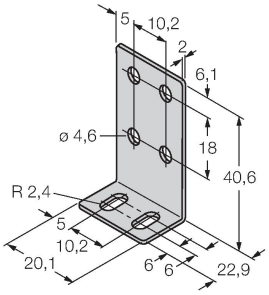

Монтажный кронштейн для PVA и PVD, нержавеющая сталь; комплект состоит из двух кронштейнов и винтов

Аксессуары

Чертеж с размерами	Тип	ID №	
	RKC4.4T-2/TEL	6625013	Кабельный соединитель, розетка M12, прямая, 4-конт., длина кабеля: 2 м, материал оболочки: ПВХ, черн.; сертификат cULus; возможны другие длины и материалы кабеля см. www.turck.com
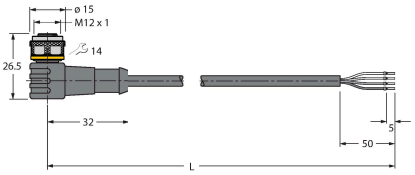	WKC4.4T-2/TEL	6625025	Соединительный кабель, "мама" M12, угловой, 4-конт., длина кабеля: 2 м, материал оболочки: ПВХ, черн.; сертификат cULus; возможны другие длины и материалы кабеля см. www.turck.com