# PVA375N6RQ
# Pick-to-Light – датчик положения световая сетка

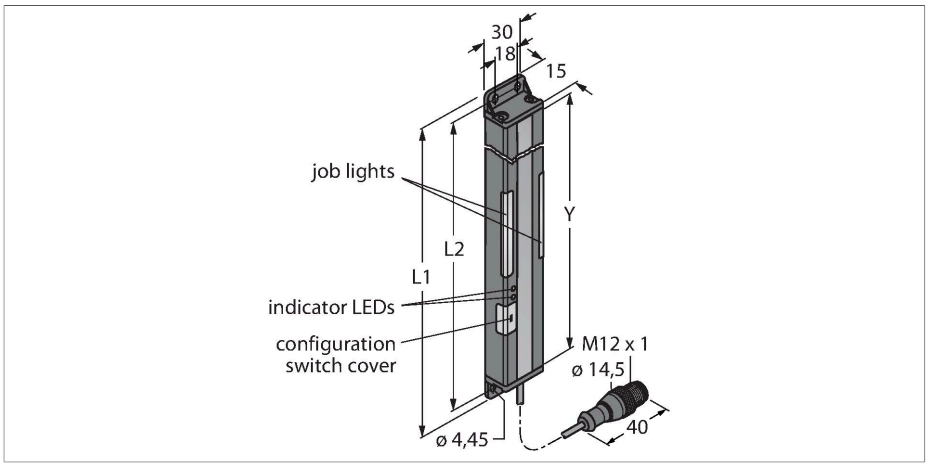


## Технические характеристики

| | |
|---|---|
| Тип | PVA375N6RQ |
| ID № | 3051924 |
| **Данные по сигналам и индикации** | |
| Назначение | Pick-to-Light |
| Функция | Оппозитный датчик |
| Макс. диапазон | 2000 мм |
| Поле сканирования | 375 мм |
| Число лучей | 16 |
| Оптическое разрешение | 25 мм |
| Функция переключения | Мгновенного действия |
| Функции цвета 1 | Зеленый, Может быть настроен с помощью переключателей DIP |
| **Электрические параметры** | |
| Рабочее напряжение | 12…30 В = |
| Макс. потребление тока на цвет | 62 мА |
| Выходная функция | НО/НЗ контакт, NPN |
| Тип входа | Bipolar (PNP/NPN) |
| Время отклика типовое | < 64 мс |
| **Механические характеристики** | |
| Конструкция | Прямоугольный, PVA |
| Размеры | 416.6 x 30 x 15 мм |
| Материал корпуса | Металл,AL,Cat6$_A$ Черный |
| Window material | акриловый, прозрачный |
| Электрическое подключение | Кабель с разъемом, M12 × 1, 0.15 м, ПВХ |
| Количество проводников | 4 |

## Свойства

- Поле сканирования Y: 375 мм
- Общая длина 416,6 мм
- 13-лучевая система, шаг лучей 25 мм
- Приемник
- Макс. диапазон 2 м.
- Светлый/Темный режим
- Выбор частоты во избежание перекрестных помех
- Рабочее напряжение 12…30 В =
- Выход приемника: переключающий NPN
- Горит вход требования операции +24 В
- Степень защиты IP62

## Принцип действия

Световая завеса используется для детектирования ошибок последовательности сборки, имеет яркую индикацию на приемнике и излучателе, направляя оператора на выполнение требуемой операции сборочной последовательности. Тем самым помогая избежать пропущенных деталей и неправильной сборки. Модуль управления рассчитывает последовательность сборки и инициирует следующий шаг после получения отклика от световой завесы. Пропуск детектируется мгновенно и отображается мигающим красным светом.

PVA375N6RQ| 05-09-2021 00-46 | Технические изменения сохранены

## Технические характеристики

| | |
|---|---|
| Температура окружающей среды | 0…+50 °C |
| Степень защиты | IP62 |
| **Испытания/сертификаты** | |
| Approvals | CE, cURus |

## Аксессуары

| SMBPVA16 | 3056811 |
|---|---|

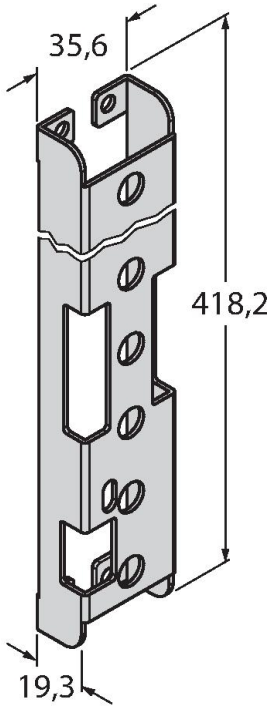


Mounting bracket, for PVA375, cold-rolled steel, cut-out for DIP switch block

| SMBPVA16A | 3062449 |
|---|---|

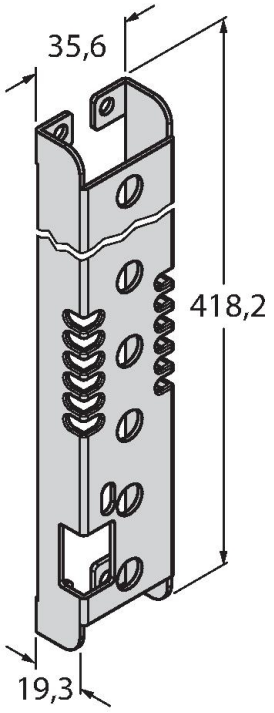


Montagehalterung, für PVA375, kaltgewalzter Stahl, Aussparung für DIP-Schalter-Bank, Schutz für Leuchtanzeige

PVA375N6RQ| 05-09-2021 00-46 | Технические изменения сохранены

| SMBPVA16AB | 3070808 |
|---|---|

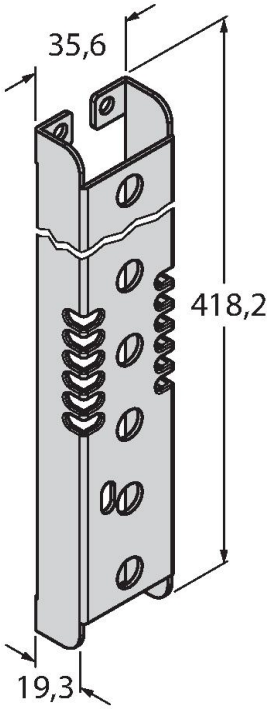


Монтажный кронштейн для PVA375, XK сталь, без прорези для блока переключателей, защита от света

| SMBPVA1 | 3056884 |
|---|---|

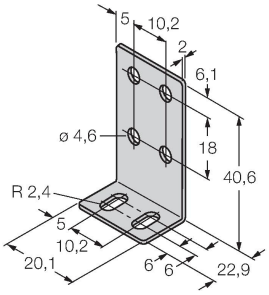


Монтажный кронштейн для PVA и PVD, нержавеющая сталь; комплект состоит из двух кронштейнов и винтов

## Аксессуары

| Чертеж с размерами | Тип | ID № | |
|---|---|---|---|
|  | RKC4.4T-2/TEL | 6625013 | Кабельный соединитель, розетка M12, прямая, 4-конт., длина кабеля: 2 м, материал оболочки: ПВХ, черн.; сертификат cULus; возможны другие длины и материалы кабеля см. www.turck.com |
| 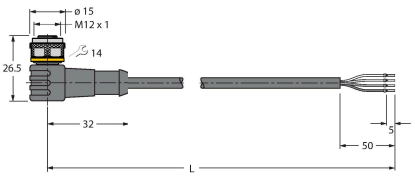 | WKC4.4T-2/TEL | 6625025 | Соединительный кабель, "мама" M12, угловой, 4-конт., длина кабеля: 2 м, материал оболочки: ПВХ, черн.; сертификат cULus; возможны другие длины и материалы кабеля см. www.turck.com |