PVA100N6EQ
Pick-to-Light – датчик положения световая сетка

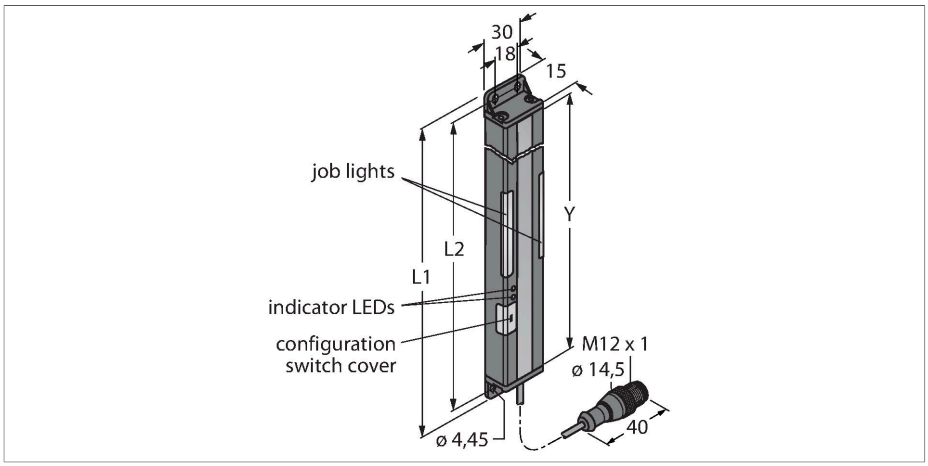



Технические характеристики

Тип	PVA100N6EQ
ID №	3051929
Данные по сигналам и индикации	
Назначение	Pick-to-Light
Функция	Оппозитный датчик
Макс. диапазон	2000 мм
Тип источника света	ИК
Поле сканирования	100 мм
Число лучей	5
Оптическое разрешение	25 мм
Функция переключения	Мгновенного действия
Функции цвета 1	Зеленый, Может быть настроен с помощью переключателей DIP
Электрические параметры	
Рабочее напряжение	12…30 В =
Макс. потребление тока на цвет	62 мА
Тип входа	Bipolar (PNP/NPN)
Время отклика типовое	< 20 мс
Механические характеристики	
Конструкция	Прямоугольный, PVA
Размеры	137.8 x 30 x 15 мм
Материал корпуса	Металл,AL,Cat6$_A$ Черный
Window material	акриловый, прозрачный
Электрическое подключение	Кабель с разъемом, M12 × 1, 0.15 м, ПВХ
Количество проводников	4

Свойства

- Поле сканирования Y: 100 мм
- Общая длина 137,8 мм
- 5-лучевая система, шаг лучей 25 мм
- Излучатель
- Макс. диапазон 2 м.
- Светлый/Темный режим
- Выбор частоты во избежание перекрестных помех
- Рабочее напряжение 12…30 В =
- Горит вход требования операции +24 В
- Степень защиты IP62

Схема подключения



Принцип действия

Световая завеса используется для детектирования ошибок последовательности сборки, имеет яркую индикацию на приемнике и излучателе, направляя оператора на выполнение требуемой операции сборочной последовательности. Тем самым помогая избежать пропущенных деталей и неправильной сборки. Модуль управления рассчитывает последовательность сборки и инициирует следующий шаг после получения отклика от световой завесы. Пропуск детектируется мгновенно и отображается мигающим красным светом.

PVA100N6EQ | 05-09-2021 00-45 | Технические изменения сохранены

Технические характеристики

Температура окружающей среды	0…+50 °C
Степень защиты	IP62
Испытания/сертификаты	
Approvals	CE, cURus

Аксессуары

SMBPVA5 3056500

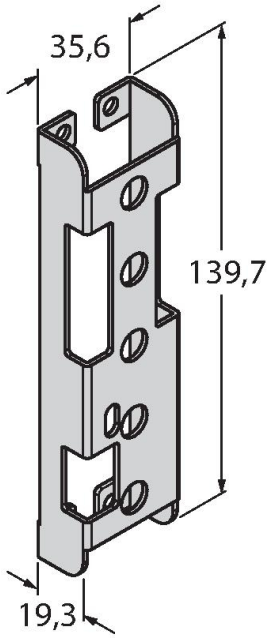

Монтажный кронштейн для PVA100, ХК сталь, прорезь для блока переключателей

SMBPVA5A 3062446

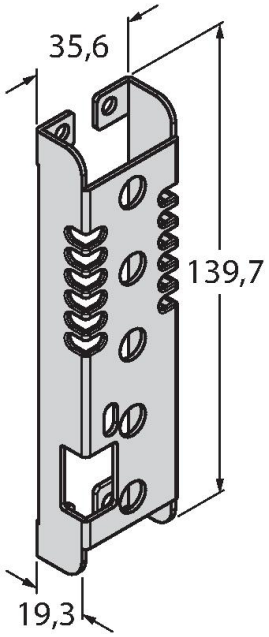

Монтажный кронштейн для PVA100, ХК сталь, прорезь для блока переключателей, защита от света

SMBPVA5AB 3070805

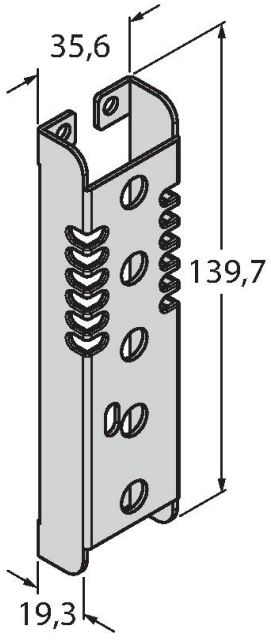

Монтажный кронштейн для PVA100, ХК сталь, без прорези для блока переключателей, защита от света

SMBPVA1 3056884

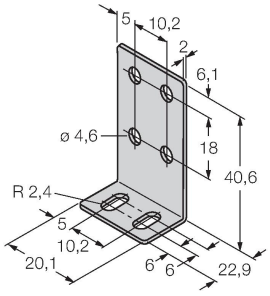

Монтажный кронштейн для PVA и PVD, нержавеющая сталь; комплект состоит из двух кронштейнов и винтов

PVA100N6EQ| 05-09-2021 00-45 | Технические изменения сохранены

Аксессуары

Чертеж с размерами	Тип	ID №	
	RKC4.4T-2/TEL	6625013	Кабельный соединитель, розетка M12, прямая, 4-конт., длина кабеля: 2 м, материал оболочки: ПВХ, черн.; сертификат cULus; возможны другие длины и материалы кабеля см. www.turck.com
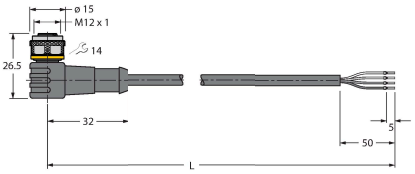	WKC4.4T-2/TEL	6625025	Соединительный кабель, "мама" M12, угловой, 4-конт., длина кабеля: 2 м, материал оболочки: ПВХ, черн.; сертификат cULus; возможны другие длины и материалы кабеля см. www.turck.com

PVA100N6EQ| 05-09-2021 00-45 | Технические изменения сохранены