PVA375N6Q
Pick-to-Light – датчик положения
Набор световой сетки

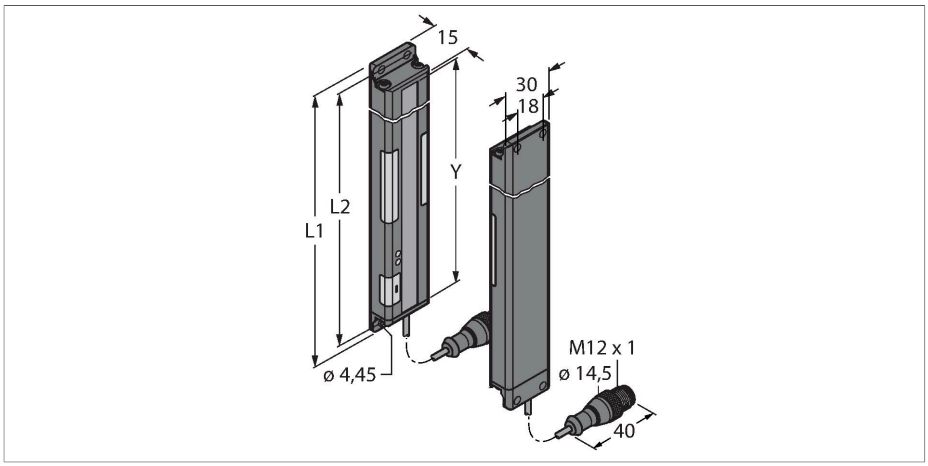

Свойства

- Поле сканирования L2: 375 мм
- 16-лучевая система, шаг лучей 25 мм
- Передатчик/Приемник
- Макс. диапазон 2 м.
- Светлый/Темный режим
- Выбор частоты во избежание перекрестных помех
- Рабочее напряжение 12…30 В =
- Выход приемника: переключающий NPN
- Горит вход требования операции 0 В
- Степень защиты IP62

Принцип действия

Световая завеса используется для детектирования ошибок последовательности сборки, имеет яркую индикацию на приемнике и излучателе, направляя оператора на выполнение требуемой операции сборочной последовательности. Тем самым помогая избежать пропущенных деталей и неправильной сборки. Модуль управления рассчитывает последовательность сборки и инициирует следующий шаг после получения отклика от световой завесы. Пропуск детектируется мгновенно и отображается мигающим красным светом.

Технические характеристики

Тип	PVA375N6Q
ID №	3052916
Данные по сигналам и индикации	
Назначение	Pick-to-Light
Функция	Оппозитный датчик
Макс. диапазон	2000 мм
Тип источника света	ИК
Поле сканирования	375 мм
Число лучей	16
Оптическое разрешение	25 мм
Функция переключения	Мгновенного действия
Функции цвета 1	Зеленый, Может быть настроен с помощью переключателей DIP
Электрические параметры	
Рабочее напряжение	12…30 В =
Макс. потребление тока на цвет	62 мА
Выходная функция	НО/НЗ контакт, NPN
Тип входа	Биполярный (PNP/NPN)
Время отклика типовое	< 64 мс
Механические характеристики	
Конструкция	Прямоугольный, PVA
Размеры	416.6 x 30 x 15 мм
Материал корпуса	Металл,AL,Cat6$_A$ Черный
Window material	акриловый, прозрачный
Электрическое подключение	Кабель с разъемом, M12 × 1, 0.15 м, ПВХ

PVA375N6Q | 05-09-2021 00-46 | Технические изменения сохранены

Технические характеристики

Количество проводников	4
Температура окружающей среды	0…+50 °C
Степень защиты	IP62
Испытания/сертификаты	
Approvals	CE, cURus

Аксессуары

SMBPVA16	3056811

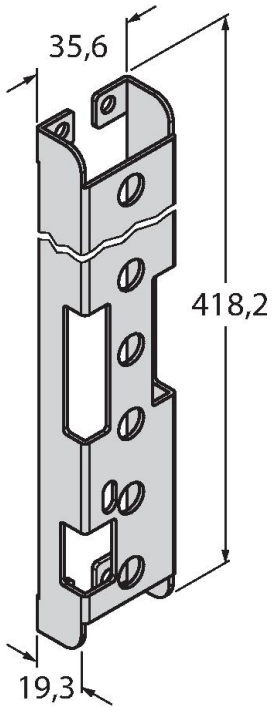

Mounting bracket, for PVA375, cold-rolled steel, cut-out for DIP switch block

SMBPVA16A	3062449

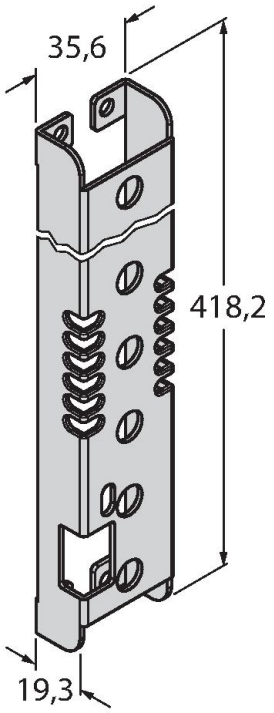

Montagehalterung, für PVA375, kaltgewalzter Stahl, Aussparung für DIP-Schalter-Bank, Schutz für Leuchtanzeige

PVA375N6Q | 05-09-2021 00-46 | Технические изменения сохранены

SMBPVA16AB	3070808

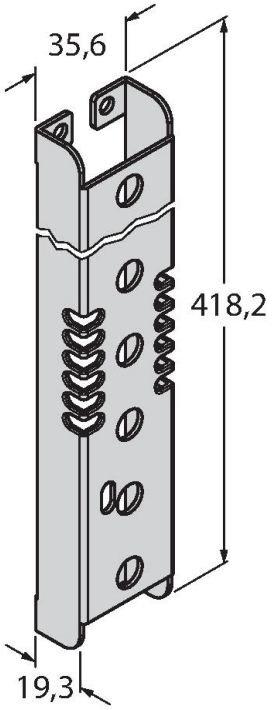

Монтажный кронштейн для PVA375, XK сталь, без прорези для блока переключателей, защита от света

SMBPVA1	3056884

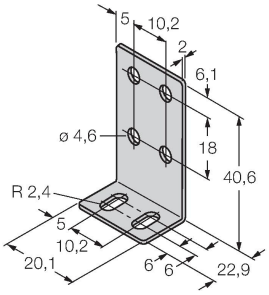

Монтажный кронштейн для PVA и PVD, нержавеющая сталь; комплект состоит из двух кронштейнов и винтов

Аксессуары

Чертеж с размерами	Тип	ID №	
	RKC4.4T-2/TEL	6625013	Кабельный соединитель, розетка M12, прямая, 4-конт., длина кабеля: 2 м, материал оболочки: ПВХ, черн.; сертификат cULus; возможны другие длины и материалы кабеля см. www.turck.com
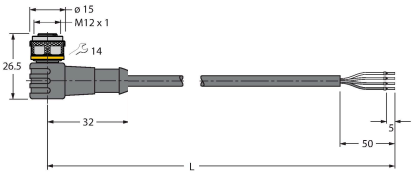	WKC4.4T-2/TEL	6625025	Соединительный кабель, "мама" M12, угловой, 4-конт., длина кабеля: 2 м, материал оболочки: ПВХ, черн.; сертификат cULus; возможны другие длины и материалы кабеля см. www.turck.com