# Фотоэлектрический датчик
# Фотоэлектрический датчик для стекловолокна
# Q45BW22FV

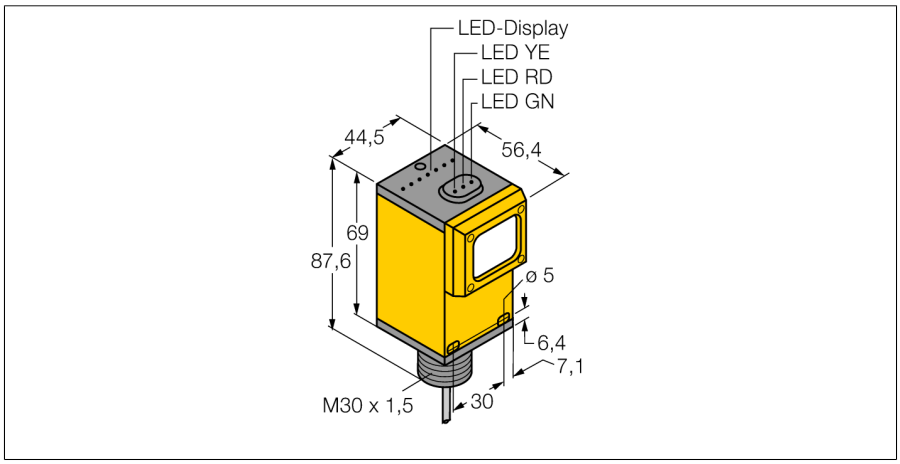


- **Кабельный соединитель, ПВХ, 2 м**
- **Степень защиты IP67**
- **Регулировка чувствительности потенциометром**
- **Рабочее напряжение: 90…250 В ~**
- **Релейный выход, с нормально разомкнутыми контактами (SPST)**
- **Настройка режима на свет/на темноту с помощью селекторного переключателя**

| | |
|---|---|
| **Тип** | Q45BW22FV |
| Идент. № | 3053814 |
| **Функция** | Фотоэлектрический датчик для стекловолокна |
| Тип источника света | ИК |
| Длина волны | 880 нм |
| Температура окружающей среды | -40…+70 °C |
| Относительная влажность | 0…90% |
| **Рабочее напряжение** | 90…250В AC |
| Ток холостого хода $I_0$ | ≤ 50 мА |
| Выходная функция | НО контакт, Релейный выход |
| Задержка готовности | ≤ 100 мс |
| Задержка готовности | ≤ 100 мс |
| Время отклика типовое | < 2 мс |
| **Approvals** | CE, cURus, CSA |
| **Конструкция** | Прямоугольный, Q45 |
| Размеры | 56.4 x 44.5 x 87.6 мм |
| Материал корпуса | Пластмасса,Термопластичный материал |
| Линза | пластмасса, акрил |
| Электрическое подключение | Кабель, ПВХ |
| Длина кабеля | 2 м |
| Количество проводников | 3 |
| Поперечное сечение жилы | 0.34 мм$^2$ |
| Степень защиты | IP67 |
| Средняя наработка до отказа | 67лет в соответствии с SN 29500-(Изд. 99) 40 °C |
| **Специальные характеристики** | сохранить/отложить |
| | Для промывки под давлением |
| Индикатор рабочего напряжения | светодиод, зел. |
| Индикация состояния переключения | светодиод, желтый |
| Индикация ошибки | светодиод, зел. |
| Индикация коэффициента усиления | светодиод, красный |

### Принцип действия

Стеклянные и пластмассовые светопроводники являются оптимальным выбором для применения при высоких температурах и в приложениях с ограниченным пространством. Оптоволокно передает свет от датчика к удаленному объекту. Одинарные оптопроводники используются для оппозитных датчиков, тогда как разветвленные подходят для рефлективных и для диффузионных датчиков.

### Коэффициент усиления

Зависимость коэффициента усиления от расстояния

Edition • 2020-11-19T14:30:32+01:00

# Фотоэлектрический датчик
# Фотоэлектрический датчик для стекловолокна
# Q45BW22FV

## Аксессуары

| Наименование | Идент. № | | Чертеж с размерами |
|---|---|---|---|
| SMB30A | 3032723 | Монтажный кронштейн, прямоугольный, нерж. сталь, для датчиков с резьбой 30 мм | 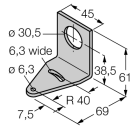  |
| SMB30FAM10 | 3011185 | Монтажный кронштейн, нерж. сталь, для резьбы M10 x 1.5, длина резьбы 30 мм | 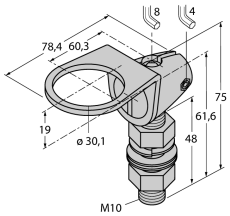  |
| SMB30SC | 3052521 | Монтажный зажим, PBT черн., для датчиков с резьбой 30 мм, поворотный | 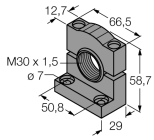  |

## Функциональная арматура

| Наименование | Идент. № | | Чертеж с размерами |
|---|---|---|---|
| IT23S | 3017355 | Стеклянное оптоволокно, режим: Оппозитный режим, втулка с резьбой (латунь), диаметр 3,2 мм, гибкая оболочка из нерж. стали, окр. температура -140 °C…+250 °C | 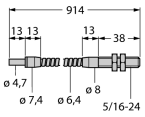  |
| BT23S | 3017276 | Стеклянное оптоволокно, режим: Диффузный режим, втулка с резьбой (латунь), диаметр 3,2 мм, гибкая оболочка из нерж. стали, окр. температура -140 °C…+250 °C | 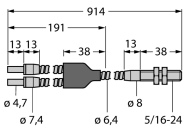  |

Edition • 2020-11-19T14:30:32+01:00