# T30UINB
# Ультразвуковой датчик – диффузионный датчик

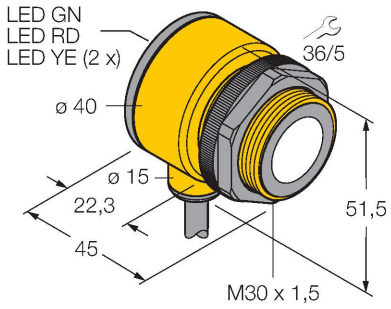




## Технические характеристики

| | |
|---|---|
| Тип | T30UINB |
| ID № | 3055983 |
| **Данные по ультразвуку** | |
| Функция | Датчик приближения |
| Диапазон | 300…2000 мм |
| Ультразвуковая частота | 128 кГц |
| Повторяемость | ≤ ± 0.75 мм |
| Температурный дрейф | ≤ 0.2 % установившегося значения/K |
| **Электрические параметры** | |
| Рабочее напряжение | 15…24 В = |
| Время отклика типовое | < 96 мс |
| Выходная функция | НО контакт, PNP/аналоговый выход |
| Токовый выход | 4…20 мА |
| Частота переключения | ≤ 10 Гц |
| Гистерезис | ≤ 2.5 мм |
| **Механические характеристики** | |
| Конструкция | Прямоугольный с резьбой, T30U |
| Направление излучения | прямой |
| Размеры | Ø 40 x 45 мм |
| Материал корпуса | Пластмасса,PBT |
| Материал звукового преобразователя | пластмасса, эпоксидная смола и полиуретан |
| Электрическое подключение | Кабель, 2 м, ПВХ |
| Температура окружающей среды | -20…+70 °C |
| Относительная влажность | 100 % |
| Степень защиты | IP67 |
| Индикатор рабочего напряжения | светодиод |

## Свойства

- Компактное исполнение
- Кабель, 2 м
- Рабочее напряжение 15…24 В =
- PNP транзистор выхода и аналоговый выход для напряжения
- Выбор диапазона кнопкой обучения
- Зона отсутствия приема: 30 мм
- Диапазон: 200 мм

## Схема подключения

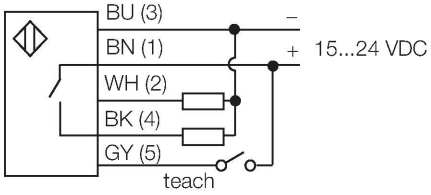


## Принцип действия

Ультразвуковые датчики детектируют множество различных объектов бесконтактным способом с помощью ультразвуковых волн. Не имеет значения, является ли объект прозрачным или светонепроницаемым, металлическим или неметаллическим, имеет ли жидкую, твердую или порошкообразную консистенцию. Даже условия окружающей среды, такие как капельный туман, пыль или дождь, также практически не влияют на функционирование датчиков.

## Технические характеристики

| | |
|---|---|
| Индикация состояния переключения | светодиод, желтый |
| Object detected | LED, красный |
| **Испытания/сертификаты** | |
| Средняя наработка до отказа | 246 лет в соответствии с SN 29500-(Изд. 99) 40 °C |
| Approvals | CE |

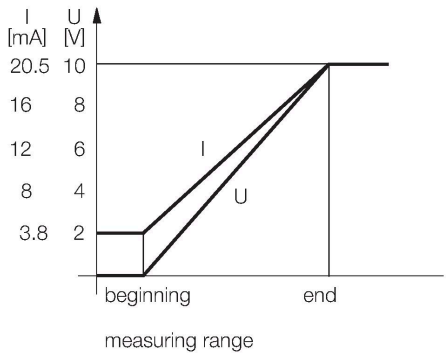


## Аксессуары

**SMB30A** 3032723

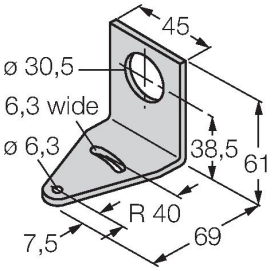


Монтажный кронштейн, прямоугольный, нерж. сталь, для датчиков с резьбой 30 мм

**SMB30SC** 3052521

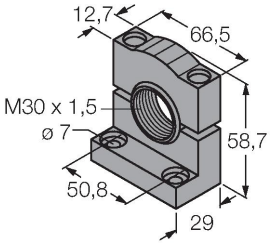


Монтажный зажим, PBT черн., для датчиков с резьбой 30 мм, поворотный

**SMB30FAM10** 3011185

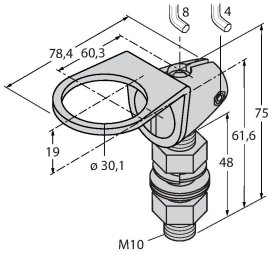


Монтажный кронштейн, нерж. сталь, для резьбы M10 x 1.5, длина резьбы 30 мм

T30UINB | 25-08-2021 15-16 | Технические изменения сохранены