T30UUNA W/30
Ультразвуковой датчик – диффузионный датчик

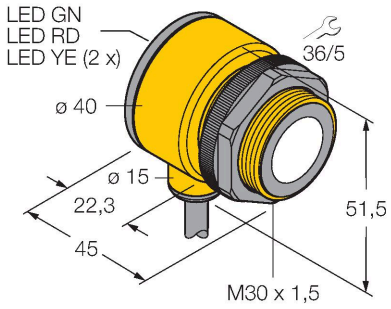



Технические характеристики

Тип	T30UUNA W/30
ID №	3055991
Данные по ультразвуку	
Функция	Датчик приближения
Диапазон	150…1000 мм
Ультразвуковая частота	228 кГц
Повторяемость	≤ ± 0.375 мм
Температурный дрейф	≤ 0.2 % установившегося значения/K
Электрические параметры	
Рабочее напряжение	15…24 В =
Время отклика типовое	< 48 мс
Выходная функция	Аналоговый выход
Выход по напряжению	0…10 В
Гистерезис	≤ 2.5 мм
Механические характеристики	
Конструкция	Прямоугольный с резьбой, T30U
Направление излучения	прямой
Размеры	Ø 40 x 45 мм
Материал корпуса	Пластмасса,PBT
Материал звукового преобразователя	пластмасса, эпоксидная смола и полиуретан
Электрическое подключение	Кабель, 2 м, ПВХ
Температура окружающей среды	-20…+70 °C
Относительная влажность	100 %
Степень защиты	IP67
Индикатор рабочего напряжения	светодиод
Object detected	LED, красный

Свойства

- Компактное исполнение
- Кабель, 2 м
- Рабочее напряжение 15…24 В =
- PNP транзисторный выход и аналоговый выход по напряжению
- Выбор диапазона кнопкой обучения
- Зона отсутствия приема: 15 м
- Диапазон: 100 мм

Схема подключения

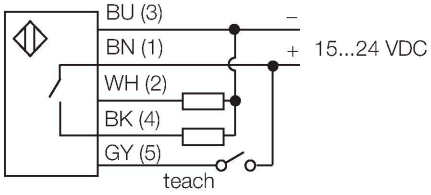

Принцип действия

Ультразвуковые датчики детектируют множество различных объектов бесконтактным способом с помощью ультразвуковых волн. Не имеет значения, является ли объект прозрачным или светонепроницаемым, металлическим или неметаллическим, имеет ли жидкую, твердую или порошкообразную консистенцию. Даже условия окружающей среды, такие как капельный туман, пыль или дождь, также практически не влияют на функционирование датчиков.

T30UUNA W/30 | 25-08-2021 15-16 | Технические изменения сохранены

Технические характеристики

Испытания/сертификаты	
Средняя наработка до отказа	246 лет в соответствии с SN 29500-(Изд. 99) 40 °C
Approvals	CE

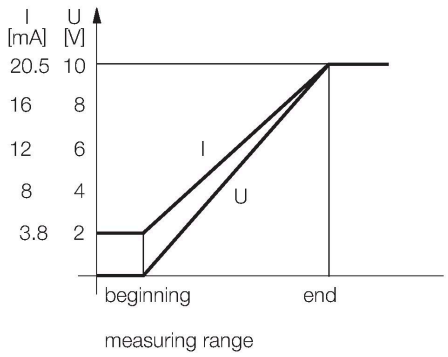

Аксессуары

SMB30A 3032723

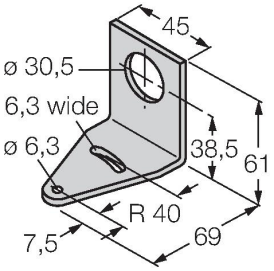

Монтажный кронштейн, прямоугольный, нерж. сталь, для датчиков с резьбой 30 мм

SMB30SC 3052521

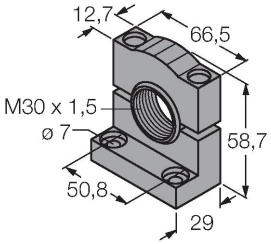

Монтажный зажим, PBT черн., для датчиков с резьбой 30 мм, поворотный

SMB30FAM10 3011185

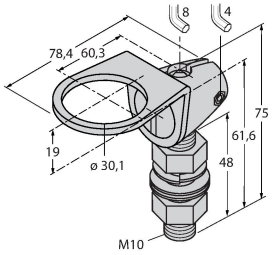

Монтажный кронштейн, нерж. сталь, для резьбы M10 x 1.5, длина резьбы 30 мм

T30UUNA W/30 | 25-08-2021 15-16 | Технические изменения сохранены