Фотоэлектрический датчик
Рефлективный датчик с разветвлением
SL30VB6VY W/30'

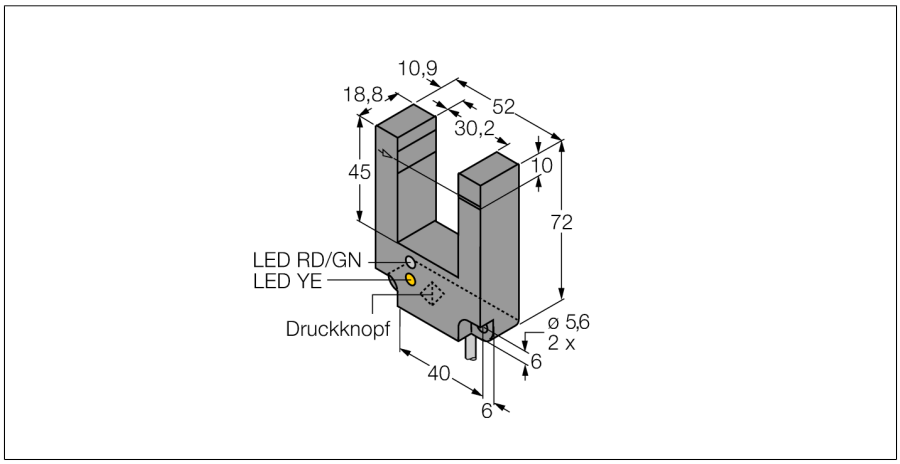

- **Кабель, ПВХ, 9 м, 5-проводной**
- **Степень защиты IP67**
- **Ширина щели 30 мм**
- **Регулировка чувствительности потенциометром**
- **Рабочее напряжение: 10…30 В =**
- **Переключающий выход, биполярный**
- **Выбор режима на свет / на темноту с помощью серого провода / конт. №5**

Тип	SL30VB6VY W/30'
Идент. №	3056570
Функция	П-образный ретро-рефлективный датчик
Тип источника света	красн.
Длина волны	680 нм
Температура окружающей среды	-40…+70 °C
Относительная влажность	0…90%
Рабочее напряжение	10…30 В =
Ток холостого хода I_0	≤ 30 мА
Защита от короткого замыкания	да
Защита от обратной полярности	да
Выходная функция	НО контакт, PNP/NPN
Частота переключения	1.6 кГц
Время отклика типовое	< 0.3 мс
Конструкция	Щелевой датчик, SL30
Размеры	72 x 18.8 x 52 мм
Материал корпуса	Пластмасса,Термопластичный материал,Черный
Линза	пластмасса, Acryl
Электрическое подключение	Кабель, ПВХ
Длина кабеля	9 м
Количество проводников	5
Поперечное сечение жилы	0.5 мм²
Степень защиты	IP67
Средняя наработка до отказа	383лет в соответствии с SN 29500-(Изд. 99) 40 °C
Индикатор рабочего напряжения	светодиод, зел.
Индикация состояния переключения	светодиод, желтый
Авария	светодиод желтый блики

Схема подключения

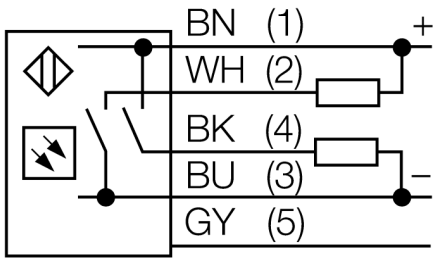

Принцип действия

Фотоэлектрический щелевой датчик комбинирует в себе преимущества датчика в одном компактном корпусе с преимуществами оппозитного датчика. Ширина щели составляет от 10 до 30 мм. Стандартная версия оборудована потенциометром для настройки чувствительности. Версия Expert имеет статический и динамический режимы обучения.

Edition • 2020-11-19T14:46:44+01:00

Фотоэлектрический датчик
Рефлективный датчик с разветвлением
SL30VB6VY W/30'

Аксессуары

Наименование	Идент. №		Чертеж с размерами
SMBSL	3058335	Кронштейн, для LS10 и LS30, монтаж на стену, 304 нерж. сталь, винты в комплекте	

Edition • 2020-11-19T14:46:44+01:00

 Hans Turck GmbH & Co.KG ● D-45472 Mülheim an der Ruhr ● Witzlebenstraße 7 ● Tel. 0208 4952-0 ● Fax 0208 4952-264 ● more@turck.com ● www.turck.com