Фотоэлектрический датчик
Триангуляционный датчик с аналоговым выходом
Q50AVI

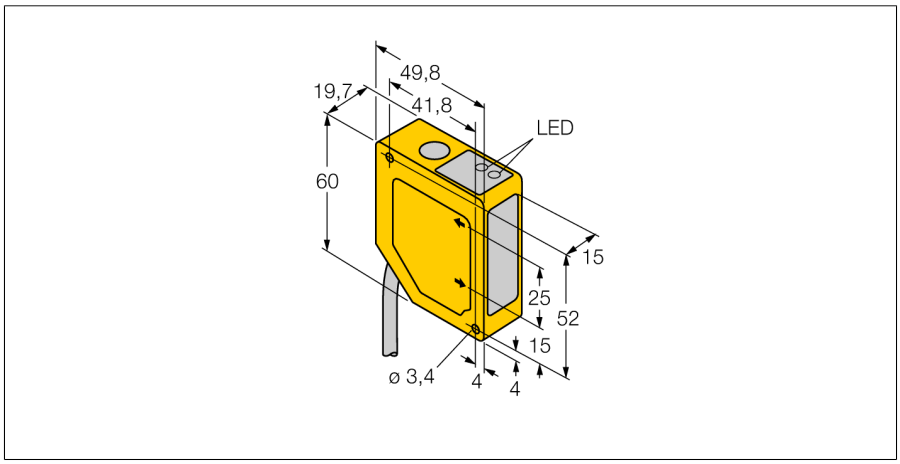

- **Подавление переднего и заднего фона**
- **Диапазон чувствительности 50…150 мм**
- **Кабель 2 м, 5-полюсн.**
- **Рабочее напряжение 15…30 В DC**
- **Аналоговый токовый выход 4…20 мА**
- **Выбор отклика выхода от 4 мс (быстр.) и 64 мс (медл.)**

Тип	Q50AVI
Идент. №	3063862
Функция	Диффузионный датчик с подавлением переднего и заднего фона
Тип источника света	красн.
Длина волны	685 нм
Повторяемость	0.5 мм
Диапазон	50…150 мм
Температура окружающей среды	-10…+55 °C
Устойчивость к внешней освещенности	10000 лк
Рабочее напряжение	15…30 В =
Ток холостого хода I_0	≤ 70 мА
Тип аналогового выхода	4…20 mA
Токовый выход	4…20 мА
Задержка готовности	≤ 2 с
Задержка готовности	≤ 2000 мс
Время отклика типовое	< 4 мс
Конструкция	Прямоугольный, Q50
Размеры	49.8 x 19.7 x 60 мм
Материал корпуса	Пластмасса,ABS/поликарбонат
Линза	пластмасса, акрил
Электрическое подключение	Кабель, ПВХ
Длина кабеля	2 м
Количество проводников	5
Поперечное сечение жилы	0.5 мм²
Степень защиты	IP67

Схема подключения

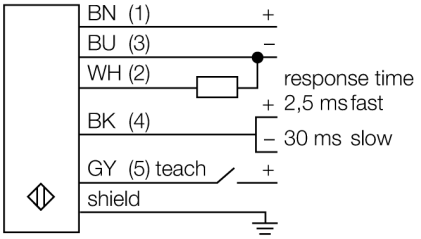

Принцип действия

Работа датчиков Q50 основывается на методе оптической триангуляции. Излучатель и оптическая система создает источник света, направленный прямо на мишень. Лазерный пучок отражается от мишени на линзы приемника датчика и попадает далее на позиционно-чувствительный приемный элемент датчика (PSD). Расстояние мишени от приемника определяется углом, под которым свет падает на приемный элемент. Микропроцессор на основании этих данных анализирует положение мишени и выдает соответствующий выходной сигнал.

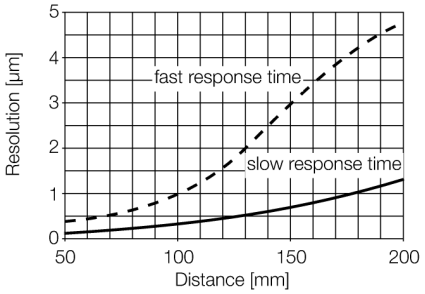

Edition • 2020-11-19T15:24:40+01:00

Hans Turck GmbH & Co.KG ● D-45472 Mülheim an der Ruhr ● Witzlebenstraße 7 ● Tel. 0208 4952-0 ● Fax 0208 4952-264 ● more@turck.com ● www.turck.com