Фотоэлектрический датчик
Фотоэлектрический датчик для пластикового оптоволокна
D10UPFPQ

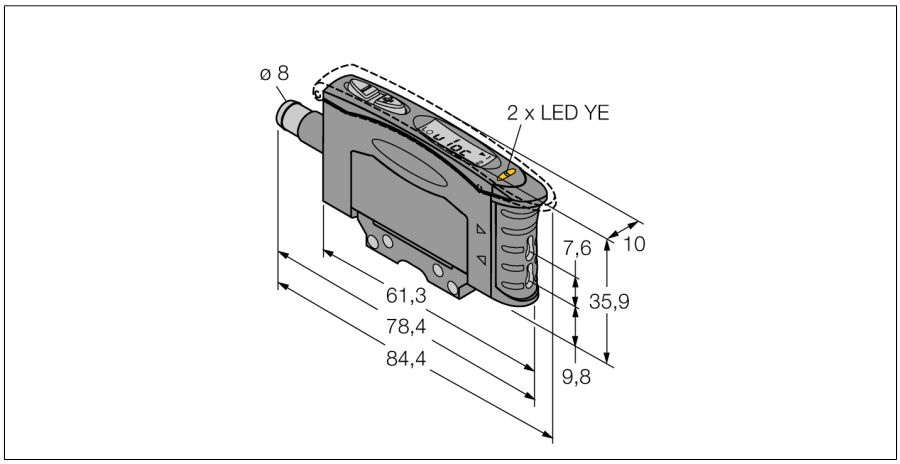

- **"папа" 8 мм, 6-контактн., разъем с защелкой**
- **Функция обучения**
- **Время отклика, настраивается**
- **Красный видимый свет**
- **Рабочее напряжение 15…24 В DC**
- **Оптическая чувствительность, регулируется**
- **Задержка выключения (0…100 мс)**

Тип	D10UPFPQ
Идент. №	3063996
Функция	Фотоэлектрический датчик для пластикового оптоволокна
Тип источника света	красн.
Длина волны	680 нм
Температура окружающей среды	-10…+55 °C
Относительная влажность	0…90%
Рабочее напряжение	15…24 В =
Остаточная пульсация	< 10 % U_{ss}
Ток холостого хода I_0	≤ 65 мА
Защита от короткого замыкания	да
Защита от обратной полярности	да
Выходная функция	НО контакт, PNP
Выход 2	аналоговый, напряжение
Тип аналогового выхода	0…10 V
Выход по напряжению	0…10 В
Частота переключения	10 кГц
Задержка готовности	≤ 150 мс
Задержка готовности	≤ 1000 мс
Время отклика типовое	< 0.05 мс
Approvals	CE, cURus
Конструкция	Прямоугольный, D10
Размеры	84.4 x 10.5 x 35.9 мм
Материал корпуса	Пластмасса,Термопластичный материал
Электрическое подключение	Разъем, M8 × 1, ПВХ
Количество проводников	6
Степень защиты	IP50
Специальные характеристики	сохранить/отложить
	Защита от перекрестных помех
Индикатор рабочего напряжения	светодиод, зел.
Индикация состояния переключения	светодиод, желтый
Индикация коэффициента усиления	Один цифровой дисплей

Схема подключения

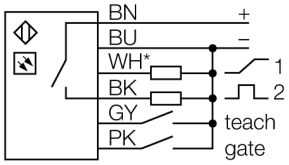

* 0...10 VDC or 4...20 mA

Принцип действия

Стеклянные и пластмассовые оптопроводники являются оптимальным решением при высоких температурах или ограниченном пространстве. Оптоволокно передает свет от датчика к удаленному объекту. Одинарные оптопроводники используются для оппозитных датчиков, тогда как разветвленные подходят для диффузионных датчиков.

Edition • 2020-11-19T15:28:13+01:00

Фотоэлектрический датчик
Фотоэлектрический датчик для пластикового оптоволокна
D10UPFPQ

Аксессуары

Наименование	Идент. №		Чертеж с размерами
SMBR55F01	3067104	Монтажная панель, ПБТ, черн., для серии R55F, монтаж на стену	
SMBR55FRA	3058809	Монтажный кронштейн, 19-ga. нерж. сталь, для серии D10, DF-G1 и R55F, боковой монтаж на стену	
DIN-35-70	3026604	DIN-рейка, ширина 35 мм, длина 70 мм	
DIN-35-105	3030470	DIN rail, width 35 mm, length 105 mm	
DIN-35-140	3026605	DIN-рейка, ширина 35 мм, длина 140 мм	

Функциональная арматура

Наименование	Идент. №		Чертеж с размерами
PIT46U	3026034	Пластмассовый оптоволоконный датчик, рабочий режим: Оппозитный режим, втулка с резьбой M3 x 0,5 мм, сборка провода по месту установки, без наконечников, полиэтиленовая оболочка, окр. температура -30 °C…+70 °C	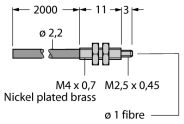
PBT46U	3025967	Пластмассовый оптоволоконный датчик, рабочий режим: Диффузионный режим, втулка с резьбой M3 x 0,75 мм, сборка провода по месту установки, без наконечников, полиэтиленовая оболочка, окр. температура -30 °C…+70 °C	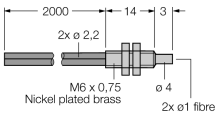

Edition • 2020-11-19T15:28:13+01:00

Hans Turck GmbH & Co.KG ● D-45472 Mülheim an der Ruhr ● Witzlebenstraße 7 ● Tel. 0208 4952-0 ● Fax 0208 4952-264 ● more@turck.com ● www.turck.com