Фотоэлектрический датчик
оппозитный датчик (излучатель/приемник)
миниатюрный датчик
T8AN6R

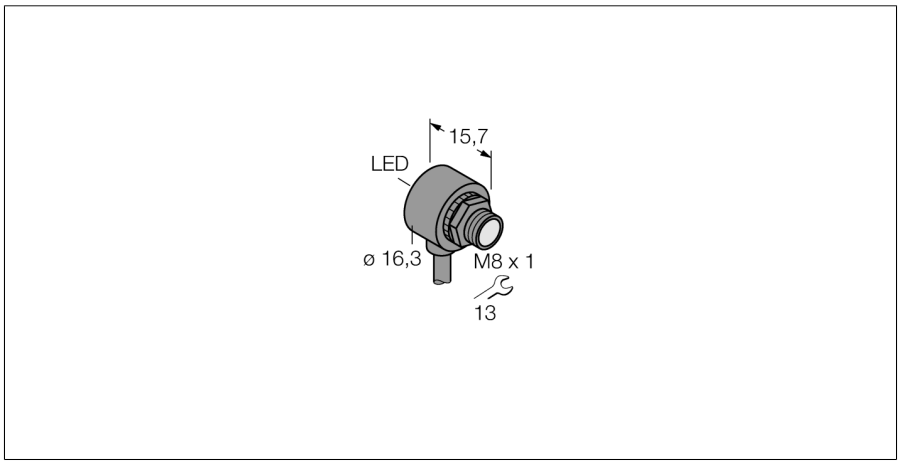

- **Кабельный соединитель, ПВХ, 2 м**
- **Степень защиты IP67**
- **Температура окружающей среды: -20…+55 °C**
- **Идеально для ограниченного пространства**
- **Рабочее напряжение: 10…30 В =**
- **Переключающий выход NPN, светлый режим**

Тип	T8AN6R
Идент. №	3066663
Функция	Оппозитный датчик
Диапазон	0…2000 мм
Температура окружающей среды	-20…+55 °C
Рабочее напряжение	10…30 В =
Остаточная пульсация	< 10 % U_{ss}
Номинальный рабочий ток (DC)	≤ 50 мА
Ток холостого хода I_0	≤ 25 мА
Защита от короткого замыкания	да
Защита от обратной полярности	да
Выходная функция	НО контакт, режим "на свет", NPN
Частота переключения	≤ 666 Гц
Задержка готовности	≤ 100 мс
Задержка готовности	≤ 100 мс
Время отклика типовое	< 1 мс
Approvals	CE
Конструкция	Гладкий цилиндр, T8
Размеры	15.8 мм
Диаметр корпуса	Ø 8 мм
Материал корпуса	Пластмасса,Термопластичный материал,Черный
Линза	пластмасса, Acryl
Электрическое подключение	Кабель, ПВХ
Длина кабеля	2 м
Количество проводников	3
Поперечное сечение жилы	0.1 мм²
Степень защиты	IP67
Индикатор рабочего напряжения	светодиод, зел.
Индикация состояния переключения	светодиод, красный
Индикация ошибки	светодиод, зел., блики
Индикация коэффициента усиления	светодиод
Авария	светодиод красный блики

Схема подключения

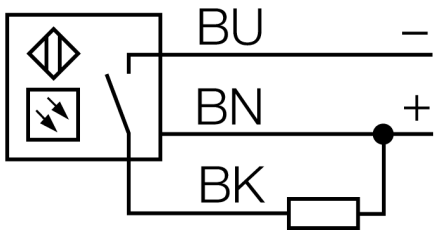

Принцип действия

Оппозитные датчики состоят из приемника и излучателя. Они установлены один напротив другого так, что свет от излучателя попадает непосредственно на приемник. Если объект прерывает или ослабляет световой поток, это вызывает переключение устройства. Оппозитные датчики являются наиболее надежными фотоэлектрическими датчиками для детектирования непрозрачных мишеней. Прекрасный контраст между условиями "темно" и "светло" и чрезвычайно высокий коэффициент усиления типичен для этого способа детектирования, это позволяет работать при больших расстояниях и в сложных условиях.

Коэфициент усиления

Зависимость коэффициента усиления от расстояния

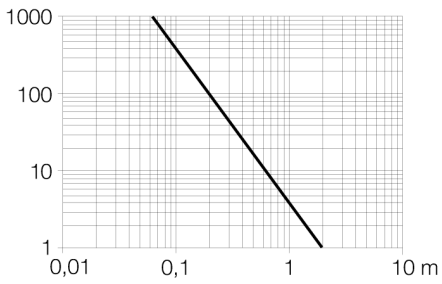

Edition • 2020-11-19T15:45:26+01:00

Фотоэлектрический датчик
оппозитный датчик (излучатель/приемник)
миниатюрный датчик
T8AN6R

Аксессуары

Наименование	Идент. №		Чертеж с размерами
SMB8MM	3067363	Монтажный зажим; материал VA 1.4401, для серии T8 или T8L	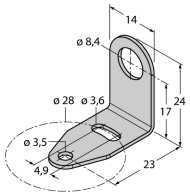

Edition • 2020-11-19T15:45:26+01:00

Hans Turck GmbH & Co.KG ● D-45472 Mülheim an der Ruhr ● Witzlebenstraße 7 ● Tel. 0208 4952-0 ● Fax 0208 4952-264 ● more@turck.com ● www.turck.com