# Фотоэлектрический датчик
# оппозитный датчик (излучатель/приемник)
# миниатюрный датчик
# T8RN6R

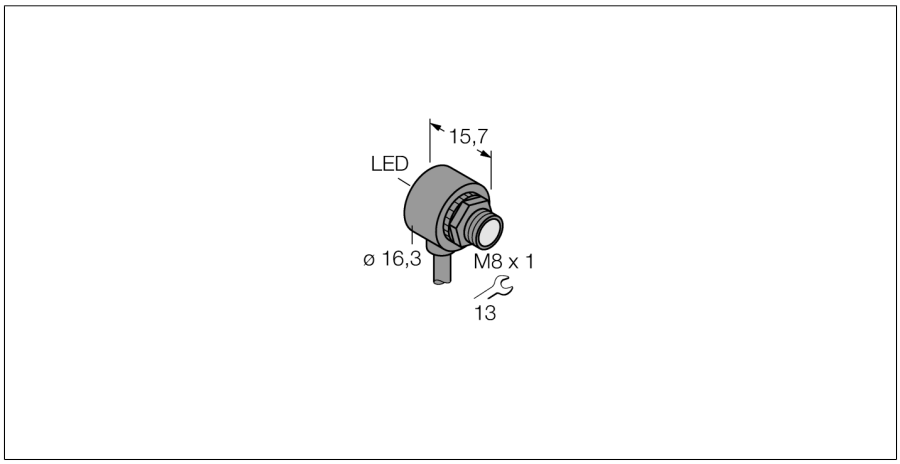


- **Кабельный соединитель, ПВХ, 2 м**
- **Степень защиты IP67**
- **Температура окружающей среды: -20…+55 °C**
- **Идеально для ограниченного пространства**
- **Рабочее напряжение: 10…30 В =**
- **Переключающий выход NPN, темный режим**

**Схема подключения**

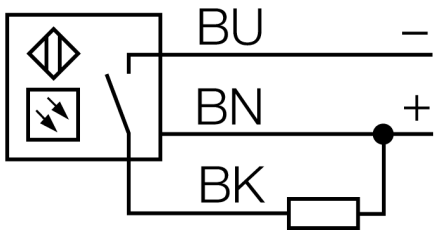


| | |
|---|---|
| **Тип** | T8RN6R |
| Идент. № | 3066665 |
| **Функция** | Оппозитный датчик |
| Диапазон | 0…2000 мм |
| Температура окружающей среды | -20…+55 °C |
| **Рабочее напряжение** | 10…30 В = |
| Остаточная пульсация | < 10 % $U_{ss}$ |
| Номинальный рабочий ток (DC) | ≤ 50 мА |
| Ток холостого хода $I_0$ | ≤ 25 мА |
| Защита от короткого замыкания | да |
| Защита от обратной полярности | да |
| Выходная функция | НО контакт, темный режим, NPN |
| Частота переключения | ≤ 666 Гц |
| Задержка готовности | ≤ 100 мс |
| Задержка готовности | ≤ 100 мс |
| Время отклика типовое | < 1 мс |
| **Approvals** | CE |
| **Конструкция** | Гладкий цилиндр, T8 |
| Размеры | 15.8 мм |
| Диаметр корпуса | Ø 8 мм |
| Материал корпуса | Пластмасса,Термопластичный материал,Черный |
| Линза | пластмасса, Acryl |
| Электрическое подключение | Кабель, ПВХ |
| Длина кабеля | 2 м |
| Количество проводников | 3 |
| Поперечное сечение жилы | 0.1 мм² |
| Степень защиты | IP67 |
| **Индикатор рабочего напряжения** | светодиод, зел. |
| Индикация состояния переключения | светодиод, красный |
| Индикация ошибки | светодиод, зел., блики |
| Индикация коэффициента усиления | светодиод |
| Авария | светодиод красный блики |

**Принцип действия**

Оппозитные датчики состоят из приемника и излучателя. Они установлены один напротив другого так, что свет от излучателя попадает непосредственно на приемник. Если объект прерывает или ослабляет световой поток, это вызывает переключение устройства. Оппозитные датчики являются наиболее надежными фотоэлектрическими датчиками для детектирования непрозрачных мишеней. Прекрасный контраст между условиями "темно" и "светло" и чрезвычайно высокий коэффициент усиления типичен для этого способа детектирования, это позволяет работать при больших расстояниях и в сложных условиях.

**Коэфициент усиления**

Зависимость коэффициента усиления от расстояния

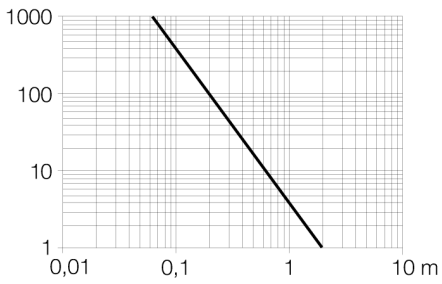


Edition • 2020-11-19T15:45:37+01:00


Hans Turck GmbH & Co.KG ● D-45472 Mülheim an der Ruhr ● Witzlebenstraße 7 ● Tel. 0208 4952-0 ● Fax 0208 4952-264 ● more@turck.com ● www.turck.com

# Фотоэлектрический датчик
# оппозитный датчик (излучатель/приемник)
# миниатюрный датчик
# T8RN6R

## Аксессуары

| Наименование | Идент. № | | Чертеж с размерами |
|---|---|---|---|
| SMB8MM | 3067363 | Монтажный зажим; материал VA 1.4401, для серии T8 или T8L | 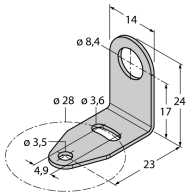 |



Edition • 2020-11-19T15:45:37+01:00


Hans Turck GmbH & Co.KG ● D-45472 Mülheim an der Ruhr ● Witzlebenstraße 7 ● Tel. 0208 4952-0 ● Fax 0208 4952-264 ● more@turck.com ● www.turck.com