VTBP6
Фотоэлектрический датчик – сенсорный переключатель с подсветкой

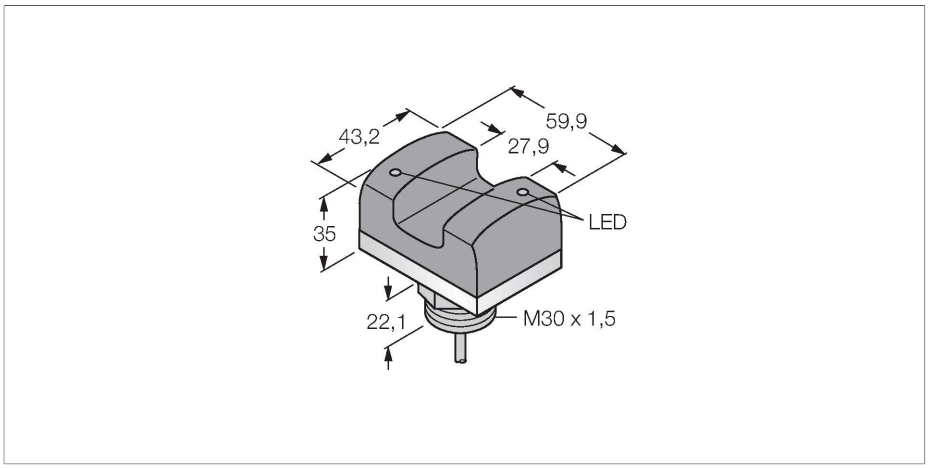

Свойства

- Кабель, 2 м
- Лампа вызова высокой яркости
- Цвет лампы вызова: Зеленый
- Рабочее напряжение 12…30 В =
- Переключающий выход PNP
- вход активации рабочей лампы 10…30 В =
- Предварительно собранная защитная крышка

Схема подключения

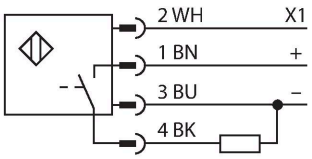

Принцип действия

Оптические сенсорные переключатели часто используются при операциях пакетирования и выборки. Хорошо видимая лампа с высоким цоколем переключается внешне, чтобы обратить внимание на новый рабочий этап. Кнопка эргономичной формы активируется прерыванием оппозитного датчика безо всяких усилий. При этом эффективность работы оператора по сравнению с механическими кнопками повышается без нагрузки на кисть, запястье и руку в целом при повторяемом воздействии. Сигнальная лампа может быть запрограммирована на мигание или непрерывное свечение и активируется через линию X1.

Технические характеристики

Тип	VTBP6
ID №	3067504
Функция	сенсорный переключатель
Тип источника света	ИК
Число лучей	1
Функция переключения	Мгновенного действия
Функции цвета 1	Зеленый
Электрические параметры	
Рабочее напряжение	12…30 В =
Макс. потребление тока на цвет	120 мА
Выходная функция	НО контакт, PNP
Тип входа	Bipolar (PNP/NPN)
Время отклика типовое	< 100 мс
Механические характеристики	
Конструкция	Прямоугольный, VTB
Размеры	59.9 x 43.2 x 48 мм
Материал корпуса	Пластмасса,Термопластичный полисульфон,Cat6$_A$ Черный
Window material	Поликарбонат, рассеянный
Электрическое подключение	Кабель, 2 м, ПВХ
Количество проводников	4
Температура окружающей среды	-20…+50 °C
Относительная влажность	0…90 %
Степень защиты	IP66

VTBP6 | 05-09-2021 00-24 | Технические изменения сохранены

Технические характеристики

Испытания/сертификаты	
Средняя наработка до отказа	63 лет