PVD225
Pick-to-Light – датчик положения световая сетка

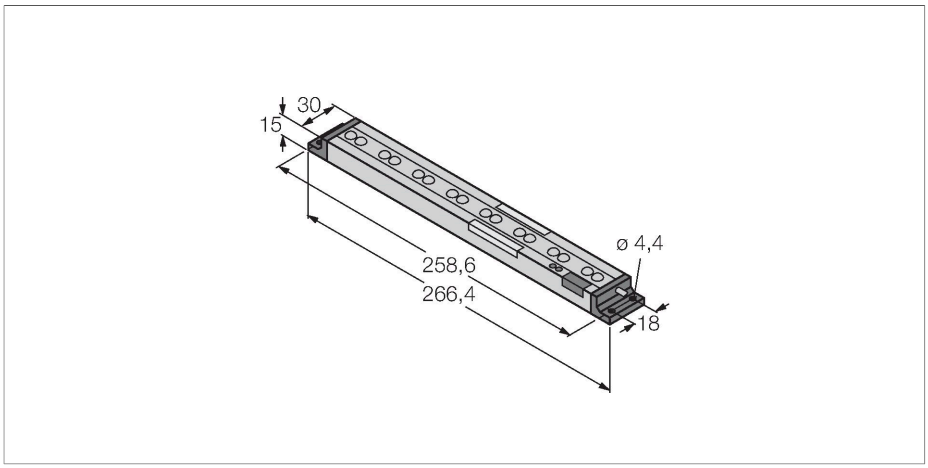

Технические характеристики

Тип	PVD225
ID №	3070990
Данные по сигналам и индикации	
Назначение	Pick-to-Light
Функция	Ретрорефлективный датчик или датчик приближения
Макс. диапазон	400 мм
Тип источника света	красн.
Поле сканирования	225 мм
Число лучей	8
Оптическое разрешение	28.6 мм
Функция переключения	Мгновенного действия
Функции цвета 1	Зеленый, Постоянно включен, 12 лм
Функции цвета 2	Красный, 2.5 лм
Электрические параметры	
Рабочее напряжение	12…30 В =
Номинальный рабочий ток (DC)	≤ 80 мА
Макс. потребление тока на цвет	88 мА
Выходная функция	НО/НЗ контакт, PNP/NPN
Тип входа	Биполярный (PNP/NPN)
Время отклика типовое	< 400 мс
Механические характеристики	
Конструкция	Прямоугольный, PVD
Размеры	266.4 x 30 x 15 мм
Материал корпуса	Металл,AL,Cat6$_A$ Черный

Свойства

- 8-х лучевая система, шаг лучей 28.6 мм
- Поле сканирования 240 мм
- Макс. диапазон 2 м в режиме с рефлектором и макс. 400 мм в диффузионном режиме
- Степень защиты IP62
- Кабель, 2 м
- Сигнал работы: зеленый
- Индикация неправильного выбора ячейки: красный
- Рабочее напряжение 12…30 В DC
- Потребление энергии в неактивном состоянии: < 20 мА, < 70 мА с активированным сигналом работы
- DIP переключатели для настройки PNP/NPN переключающего выхода, НО/НЗ режима выхода и индикации работы.
- Монтажный кронштейн SMBPVA1 в комплекте
- Отражающая лента не входит в комплект поставки

Схема подключения

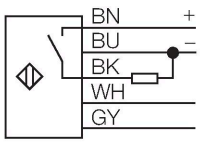

Принцип действия

Датчик PVD удобный для пользователей световой барьер для сборочных процессов, набора компонентов и детектирования ошибок. Датчик PVD с компактным дизайном приемника/излучателя имеет два режима работы: ретрорефлективный и диффузионный. Необходимо настроить режимы работы. Если рефлектор смонтирован прямо напротив датчика, устройство будет работать в ретрорефлективном режиме. В другом случае устройство будет работать в диффузионном режиме. Автоматическая настройка (ручная настройка становится излишней) Если эта функция заблокирована то датчик автоматически адаптируется к новым условиям после 15 секунд. Диапазон чувствительности меньше если рефлектор не установлен.

PVD225 | 05-09-2021 00-35 | Технические изменения сохранены

Технические характеристики

Window material	акриловый, прозрачный
Электрическое подключение	Кабель, 2 м, ПВХ
Количество проводников	5
Температура окружающей среды	0…+50 °C
Относительная влажность	0…90 %
Степень защиты	IP62
Испытания/сертификаты	
Approvals	CE, cURus

Аксессуары

SMBPVD225A 3071340

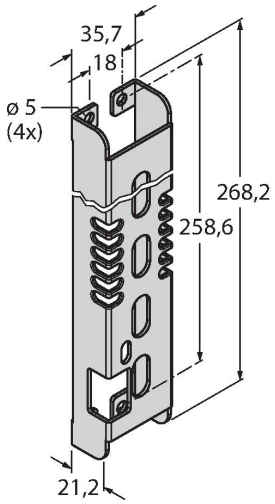

Монтажный кронштейн для PVD225, XK сталь, прорезь для блока переключателей

SMBPVD225AB 3071341

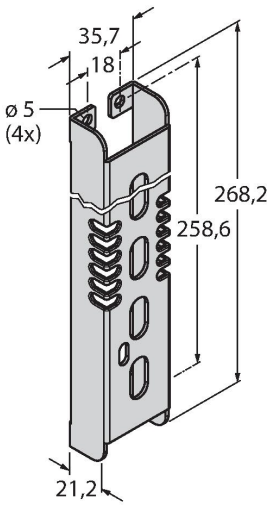

Монтажный кронштейн для PVA225, XK сталь, без прорези для блока переключателей

SMBPVA1 3056884

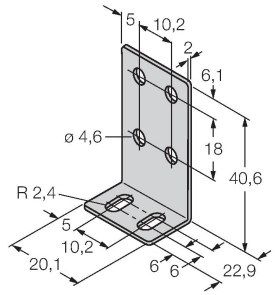

Монтажный кронштейн для PVA и PVD, нержавеющая сталь; комплект состоит из двух кронштейнов и винтов

Аксессуары

Чертеж с размерами	Тип	ID №	
	BRT-THG-1-100	3026619	Прямоугольная отражающая лента, 25 x 2500 мм, под размер, коэффициент отражения 0,7, температура окружающего воздуха -20 … +60 °C, диапазон со световой решеткой PVL 1,5 м

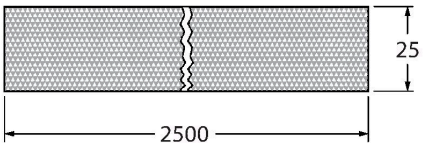

PVD225 | 05-09-2021 00-35 | Технические изменения сохранены