# Излучатель
# SLSE14-450Q5

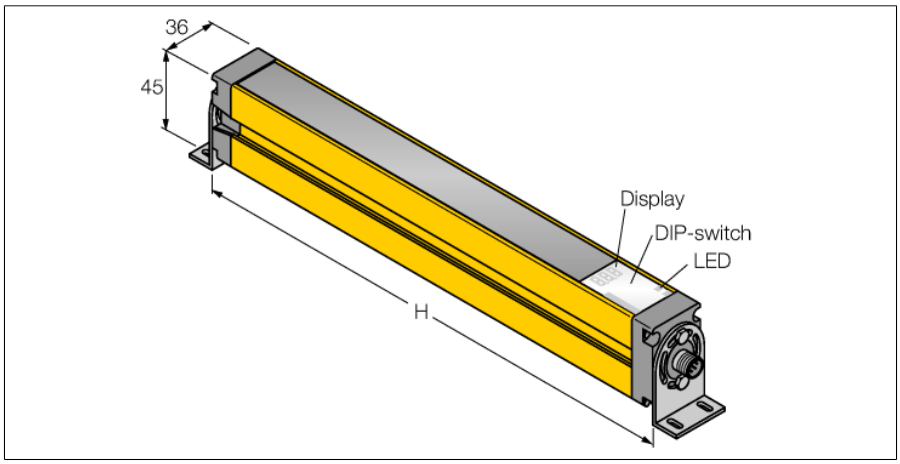


| | |
|---|---|
| **Тип** | SLSE14-450Q5 |
| Идент. № | 3071214 |
| **Функция** | световой барьер |
| Тип источника света | ИК |
| Длина волны | 950 нм |
| Оптическое разрешение | 14 мм |
| Диапазон | 100…6000 мм |
| Поле сканирования | 450 мм |
| Число лучей | 60 |
| С функцией подавления системы безопасности | нет |
| Температура окружающей среды | 0…+50 °C |
| **Рабочее напряжение** | 20…28 В = |
| Остаточная пульсация | < 10 % $U_{ss}$ |
| Номинальный рабочий ток (DC) | ≤ 100 мА |
| Защита от короткого замыкания | да |
| Защита от обратной полярности | да |
| Время отклика типовое | < 19 мс |
| С блокировкой перезапуска | да |
| Функция бланкирования | да |
| **Approvals** | Сертификация CE, cULus |
| **Конструкция** | Прямоугольный, EZ-Screen |
| Размеры | 45 x 36 x 522 мм |
| Материал корпуса | Металл,AL,Желтый полиэстер |
| Линза | пластмасса, акрил |
| для подключения в каскад | нет |
| Электрическое подключение | Разъем, M12 × 1 |
| Количество проводников | 5 |
| Степень защиты | IP65 |
| Вибростойкость | 10-55 Hz at 0.35 mm |
| Испытание на ударостойкость | 10 g at 16 ms (6000 cycles) |
| **Индикатор рабочего напряжения** | светодиод, зел. |

- **Разъем "папа", M12 x 1, 5-конт.**
- **Тестируемая функция**
- **Степень защиты IP65**
- **Настройка при помощи DIP-переключателя**
- **Рабочее напряжение 24 В DC +-15%**
- **Разрешение 14 мм**
- **Поле сканирования 450 мм**
- **Все устройства комплектуются 2 монтажными кронштейнами EZA-MBK-11; устройства с длиной от 900 мм и выше дополнительно комплектуются EZA-MBK-12**
- **Категория безопасности персонала 4, уровень производительности "e" по EN ISO 13849-1:2008**
- **Тип 4 по IEC 61496-1,-2**
- **SIL 3 по IEC 61508**

### Схема подключения

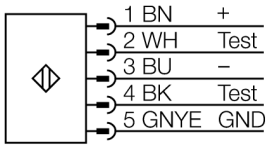


### Принцип действия

Фотобарьер безопасности высокого разрешения для защиты персонала состоит из эмиттера и приемника. Система синхронизирована оптически, таким образом проводное соединение между приемником и излучателем является избыточным. Выходы безопасности приемника подключены напрямую к нагрузочному реле и инициируют мгновенный останов опасного цикла машины. Категория безопасности персонала 4 в соотв. с IEC 61496 обеспечивается 2-канальным мониторингом переключающих устройств и множественными резервными конструкциями с общим контролем процессора.

Edition • 2020-11-19T16:08:17+01:00

# Излучатель
# SLSE14-450Q5

## Аксессуары

| Наименование | Идент. № | | Чертеж с размерами |
|---|---|---|---|
| EZA-MBK-11 | 3071470 | Монтажный зажим, черный, стальной, для EZ-ARRAY и EZ-SCREEN стандартных и подключаемых в каскад, с разрешением 14 и 30 мм | 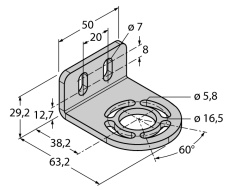 |
| EZA-MBK-12 | 3071756 | Монтажный зажим, черный, стальной, для EZ-ARRAY и EZ-SCREEN стандартных и подключаемых в каскад, с разрешением 14 и 30 мм | 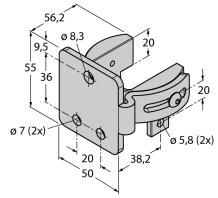 |
| EZA-MBK-20 | 3072587 | Монтажный зажим, черный, стальной, для EZ-ARRAY и EZ-SCREEN стандартных с разрешением 14 и 30 мм | 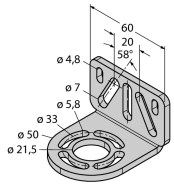 |

Edition • 2020-11-19T16:08:17+01:00


Hans Turck GmbH & Co.KG ● D-45472 Mülheim an der Ruhr ● Witzlebenstraße 7 ● Tel. 0208 4952-0 ● Fax 0208 4952-264 ● more@turck.com ● www.turck.com