Световая завеса безопасности
Пара излучатель/приемник
SLSP30-300Q85

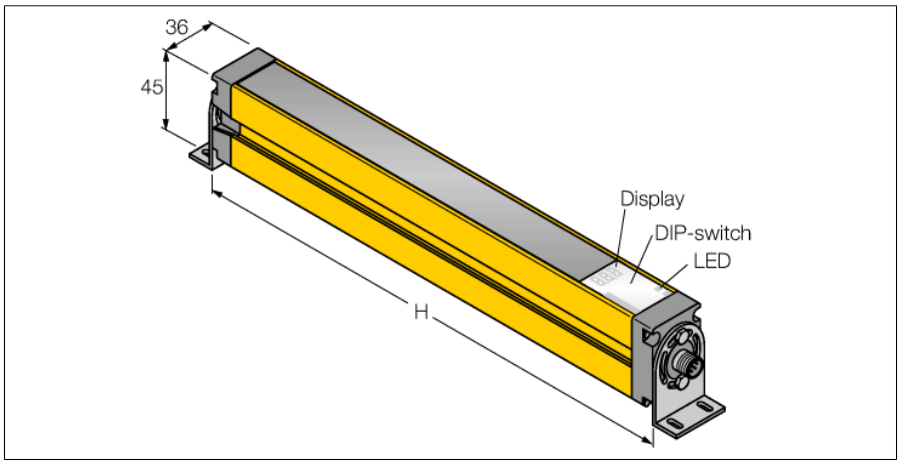

Тип	SLSP30-300Q85
Идент. №	3071261
Функция	световой барьер
Тип источника света	ИК
Длина волны	950 нм
Оптическое разрешение	30 мм
Диапазон	100…18000 мм
Поле сканирования	300 мм
Число лучей	20
С функцией подавления системы безопасности	нет
Температура окружающей среды	0…+50 °C
Рабочее напряжение	20…28 В =
Остаточная пульсация	< 10 % U_{ss}
Номинальный рабочий ток (DC)	≤ 375 мА
Ток холостого хода I_0	≤ 275 мА
Макс. ток безопасного выхода	0.5 мА
Защита от короткого замыкания	да
Защита от обратной полярности	да
Выходная функция	2 НЗ контакта, 2 × PNP
Токовый выход	0…500 мА
Количество безопасных полупроводниковых выходов	2
Время отклика типовое	< 11 мс
С блокировкой перезапуска	да
Функция бланкирования	да
Approvals	Сертификация CE, cULus
Конструкция	Прямоугольный, EZ-Screen
Размеры	45 x 36 x 372 мм
Материал корпуса	Металл,AL,Желтый полиэстер
Линза	пластмасса, акрил
для подключения в каскад	нет
Электрическое подключение	Разъем, M12 × 1
Степень защиты	IP65
Вибростойкость	10-55 Hz at 0.35 mm
Испытание на ударостойкость	10 g at 16 ms (6000 cycles)
Индикатор рабочего напряжения	светодиод, зел.
Индикация состояния переключения	двухцветный светодиод, красный

- **Передатчик с тестовой функцией, разъем "папа" M12 x 1, 5-конт.**
- **Приемник с разъемом "папа" M12 x 1, 8-конт.**
- **Функция бланкирования**
- **Степень защиты IP65**
- **Настройка при помощи DIP-переключателя**
- **Рабочее напряжение 24 В DC +-15%**
- **Разрешение 30 мм**
- **Поле сканирования 300 мм**
- **Все устройства комплектуются 2 монтажными кронштейнами EZA-MBK-11; устройства с длиной от 900 мм и выше дополнительно комплектуются EZA-MBK-12**
- **Категория безопасности персонала 4, уровень производительности "e" по EN ISO 13849-1:2008**
- **Тип 4 по IEC 61496-1,-2**
- **SIL 3 по IEC 61508**

Схема подключения

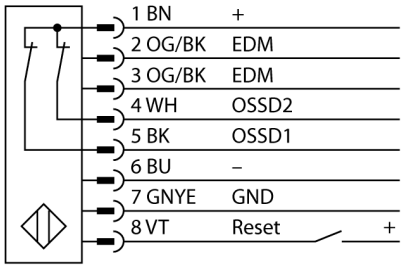

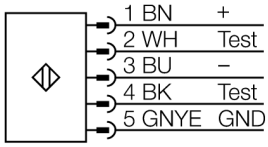

Принцип действия

Фотобарьер безопасности высокого разрешения для защиты персонала состоит из эмиттера и приемника. Система синхронизирована оптически, таким образом проводное соединение между приемником и излучателем является избыточным. Выходы безопасности приемника подключены напрямую к нагрузочному реле и инициируют мгновенный останов опасного цикла машины. Категория безопасности персонала 4 в соотв. с IEC 61496 обеспечивается 2-канальным мониторингом переключающих устройств и множественными резервными конструкциями с общим контролем процессора.

Edition • 2020-11-19T16:13:12+01:00

Световая завеса безопасности
Пара излучатель/приемник
SLSP30-300Q85

Аксессуары

Наименование	Идент. №		Чертеж с размерами
EZA-MBK-11	3071470	Монтажный зажим, черный, стальной, для EZ-ARRAY и EZ-SCREEN стандартных и подключаемых в каскад, с разрешением 14 и 30 мм	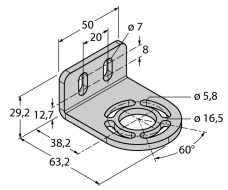
EZA-MBK-12	3071756	Монтажный зажим, черный, стальной, для EZ-ARRAY и EZ-SCREEN стандартных и подключаемых в каскад, с разрешением 14 и 30 мм	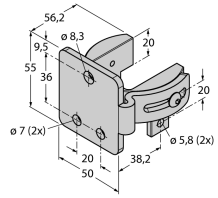
EZA-MBK-20	3072587	Монтажный зажим, черный, стальной, для EZ-ARRAY и EZ-SCREEN стандартных с разрешением 14 и 30 мм	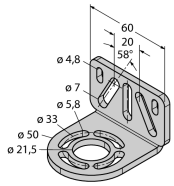

Edition • 2020-11-19T16:13:12+01:00

Hans Turck GmbH & Co.KG ● D-45472 Mülheim an der Ruhr ● Witzlebenstraße 7 ● Tel. 0208 4952-0 ● Fax 0208 4952-264 ● more@turck.com ● www.turck.com