Фотоэлектрический датчик
оппозитный датчик (излучатель)
излучатель
LX33EQ

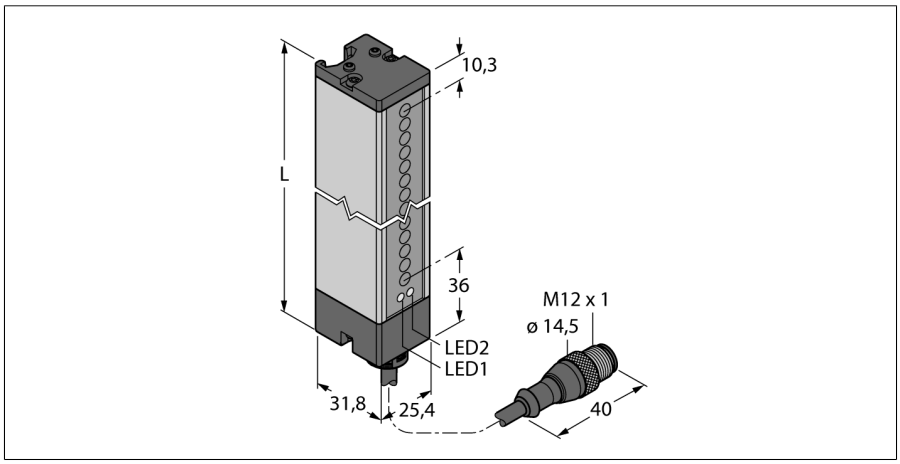

- **M12 x 1 вилка, 5-конт., с кабелем 0.15 м**
- **Степень защиты IP65**
- **Поле сканирования 838 мм**
- **Минимальный размер цели 9,5мм**
- **Рабочее напряжение: 10…30 В пост. тока**
- **Программируемое соединение для уменьшенного диапазона срабатывания**
- **2 гайки для Т-образных пазов, винты M5 для настенного монтажа, включено в комплект поставки**

Тип	LX33EQ
Идент. №	3071806
Функция	световой барьер
Тип источника света	ИК
Длина волны	880 нм
Оптическое разрешение	9.5 мм
Диапазон	150…2000 мм
Поле сканирования	838 мм
Температура окружающей среды	-20…+70 °C
Относительная влажность	0…90%
Рабочее напряжение	10…30 В =
Остаточная пульсация	< 10 % U_{ss}
Ток холостого хода I_0	≤ 100 мА
Защита от короткого замыкания	да
Защита от обратной полярности	да
Approvals	CE, cURus
Конструкция	Прямоугольный, LX
Размеры	31.8 x 25.4 x 646.8 мм
Материал корпуса	Металл,AL,Серый
Линза	пластмасса, Acryl
Электрическое подключение	Кабель с разъемом, M12 × 1, ПВХ
Длина кабеля	0.15 м
Количество проводников	5
Поперечное сечение жилы	0.5 мм²
Степень защиты	IP65
Средняя наработка до отказа	74лет в соответствии с SN 29500-(Изд. 99) 40 °C
Индикатор рабочего напряжения	светодиод, зел.
Индикация ошибки	светодиод, красн., мигающий

Схема подключения

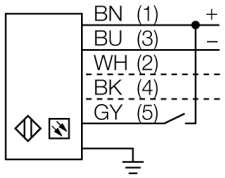

Принцип действия

Фотобарьеры особенно подходят для мониторинга больших площадей. Они состоят из приемника и излучателя. Фотобарьеры имеют максимальную высоту сканирования до 599 мм.

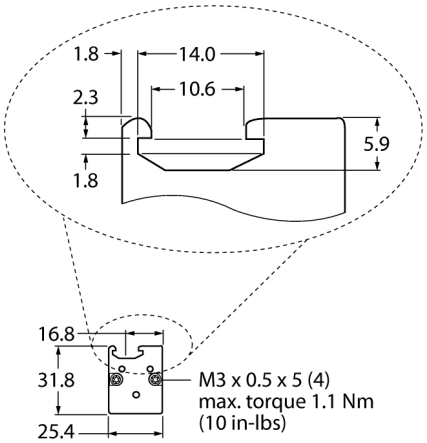

Edition • 2020-11-19T16:20:31+01:00

Фотоэлектрический датчик
оппозитный датчик (излучатель)
излучатель
LX33EQ

Аксессуары

Наименование	Идент. №		Чертеж с размерами
SMBLX	3002915	Монтажный кронштейн, гальванизированная сталь, для серии LX, 2 шт. не входят в компл. поставки	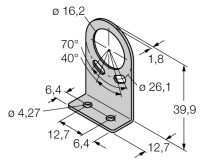
SMBLXR	3002914	Башмак, гальванизированная сталь, для серии LX	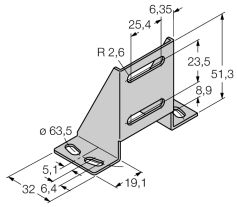

Edition • 2020-11-19T16:20:31+01:00

 Hans Turck GmbH & Co.KG ● D-45472 Mülheim an der Ruhr ● Witzlebenstraße 7 ● Tel. 0208 4952-0 ● Fax 0208 4952-264 ● more@turck.com ● www.turck.com