LEDWA80X80W
Системы машинного зрения – Подсветка области

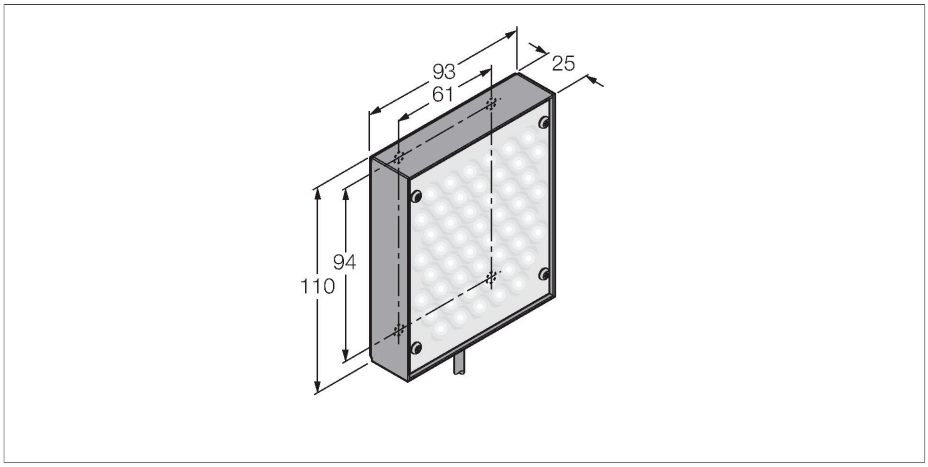

Свойства

- Подсветка малого диапазона
- Настройка интенсивности
- Класс защиты: IP20
- Цвет: белый
- Источники питания: 24 В =
- Кабель, 2 м

Схема подключения

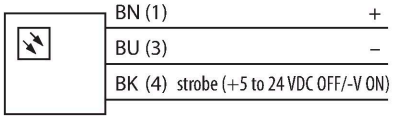

Принцип действия

Подсветки области служат для равномерной подсветки определенной области.

Технические характеристики

Тип	LEDWA80X80W
ID №	3071886
Данные по сигналам и индикации	
Назначение	Промышленная обработка изображений
Функция	подсветка области
Тип источника света	белый
Цветовая температура	5000…+8300 K
Срок службы светодиода (L70)	10000 h
Функции цвета 1	Белый
Электрические параметры	
Рабочее напряжение	24…250 В =
Номинальный рабочий ток (DC)	≤ 250 мА
Макс. потребление тока на цвет	250 мА
Механические характеристики	
Конструкция	Прямоугольный
Размеры	92.6 x 110.4 x 25.4 мм
Материал корпуса	Металл,Низкоуглеродистая сталь
Window material	акриловый, прозрачный
Электрическое подключение	Кабель, 2 м, ПВХ
Количество проводников	3
Температура окружающей среды	0…+50 °C
Степень защиты	IP40
Испытания/сертификаты	
Approvals	Сертификация CE, cULus

LEDWA80X80W| 05-09-2021 00-57 | Технические изменения сохранены