Измерительный фотобарьер
Излучатель
MAE7216Q

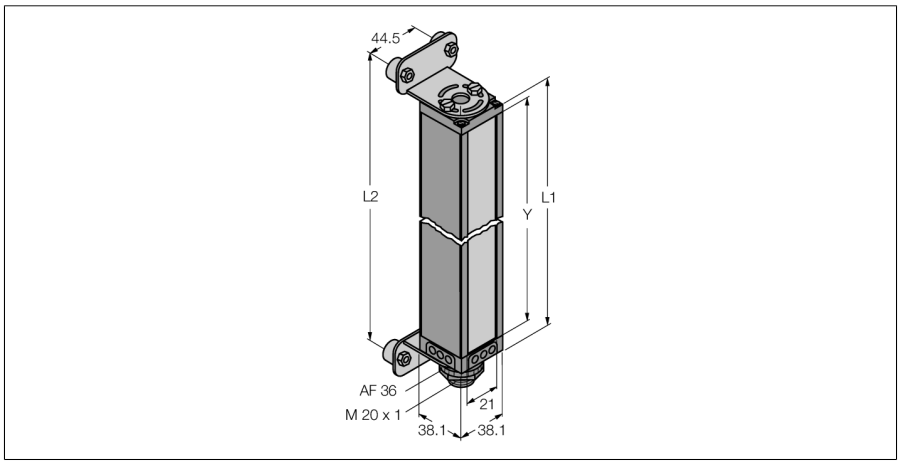

- **Кабель на 150 мм с вилкой, M12 × 1, 8 контактов**
- **Поле сканирования (Y): 1819 мм**
- **Разрешение: 19 мм**
- **Диапазон: 13,5 м**
- **Рабочее напряжение: 16…30 В пост. тока**

Принцип действия

Измерительные световые завесы служат для задач точного детектирования и инспекции, отслеживания профиля, позиционирования кромки и центрирования, а также для детектирования отверстий. Каждая система состоит из излучателя и приемника, который имеет два переключающих выхода. Дополнительно данные передаются по интерфейсу RS485 Настройка параметров устройства может быть выполнена с помощью ПК. Время отклика зависит от поля сканирования и режима сканирования. Подробное описание можно найти в инструкции по применению.

Тип	MAE7216Q
Идент. №	3072507
Функция	оппозитный датчик (излучатель)
Тип источника света	ИК
Оптическое разрешение	9.5 мм
Диапазон	0…13500 мм
Поле сканирования	1819 мм
Число лучей	96
Температура окружающей среды	-40…+70 °C
Рабочее напряжение	16…30 В =
Защита от обратной полярности	да
Время отклика типовое	< 54.2 мс
Сертификаты	CE
	Одобрен cULus
Approvals	CE
Конструкция	Прямоугольный, Mini Array
Размеры	38.1 x 38.1 x 1908 мм
Материал корпуса	Металл,AL
Линза	пластмасса, Акрил
Электрическое подключение	Кабель с разъемом, ПВХ, M12 × 1
Длина кабеля	0.15 м
Количество проводников	8
Степень защиты	IP65

Edition • 2020-11-19T16:46:34+01:00

Hans Turck GmbH & Co.KG ● D-45472 Mülheim an der Ruhr ● Witzlebenstraße 7 ● Tel. 0208 4952-0 ● Fax 0208 4952-264 ● more@turck.com ● www.turck.com