# Фотоэлектрический датчик
# Фотоэлектрический датчик для пластикового оптоволокна
# D10BFPQ

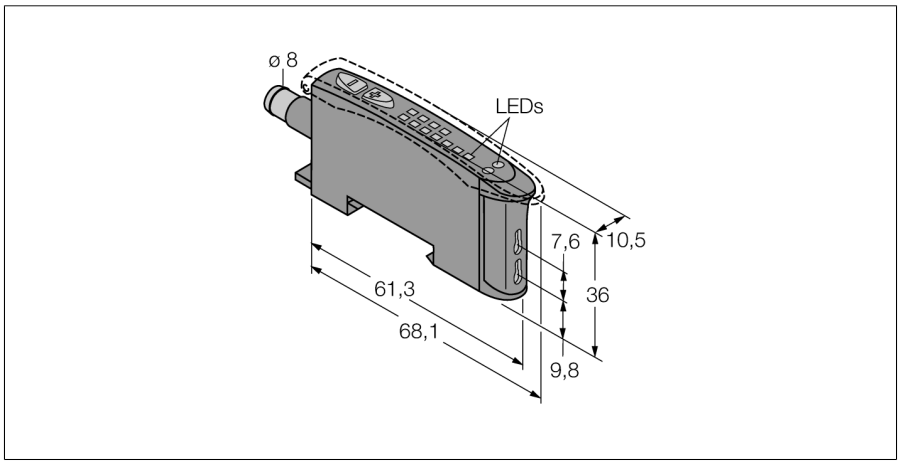


- **"папа" 8 мм, 6-контактн., разъем с защелкой**
- **8-сегментный светодиодный дисплей**
- **Время отклика, настраивается**
- **Светлый/темный режим**
- **Программированное обучение**
- **Видимый красный свет**
- **Рабочее напряжение 10…30 VDC**
- **Запаздывание выключения 30 мс**

### Схема подключения

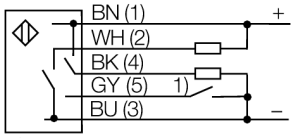


1) external programming line

| | |
|---|---|
| **Тип** | D10BFPQ |
| Идент. № | 3072614 |
| **Функция** | Фотоэлектрический датчик для пластикового оптоволокна |
| Тип источника света | красн. |
| Длина волны | 660 нм |
| Температура окружающей среды | -20…+55 °C |
| Относительная влажность | 0…90% |
| **Рабочее напряжение** | 10…30 В = |
| Остаточная пульсация | < 10 % $U_{ss}$ |
| Ток холостого хода $I_0$ | ≤ 45 мА |
| Защита от короткого замыкания | да |
| Защита от обратной полярности | да |
| Выходная функция | НО контакт, PNP/NPN |
| Частота переключения | 2.5 кГц |
| Задержка готовности | ≤ 200 мс |
| Задержка готовности | ≤ 200 мс |
| Время отклика типовое | < 0.2 мс |
| **Approvals** | CE, cURus |
| **Конструкция** | Прямоугольный, D10B |
| Размеры | 84.4 x 10.5 x 35.9 мм |
| Материал корпуса | Пластмасса,Термопластичный материал |
| Электрическое подключение | Разъем, M8 × 1, ПВХ |
| Количество проводников | 6 |
| Степень защиты | IP50 |
| **Специальные характеристики** | сохранить/отложить<br>Защита от перекрестных помех |
| Индикатор рабочего напряжения | светодиод, зел. |
| Индикация состояния переключения | светодиод, желтый |
| Индикация коэффициента усиления | Столбчатая диаграмма, красный |

### Принцип действия

Стеклянные и пластмассовые оптопроводники являются оптимальным решением при высоких температурах или ограниченном пространстве. Оптоволокно передает свет от датчика к удаленному объекту. Одинарные оптопроводники используются для оппозитных датчиков, тогда как разветвленные подходят для диффузионных датчиков.

Edition • 2020-11-19T16:47:37+01:00

# Фотоэлектрический датчик
# Фотоэлектрический датчик для пластикового оптоволокна
# D10BFPQ

## Аксессуары

| Наименование | Идент. № | | Чертеж с размерами |
|---|---|---|---|
| SMBR55F01 | 3067104 | Монтажная панель, ПБТ, черн., для серии R55F, монтаж на стену | |
| SMBR55FRA | 3058809 | Монтажный кронштейн, 19-ga. нерж. сталь, для серии D10, DF-G1 и R55F, боковой монтаж на стену | |
| DIN-35-70 | 3026604 | DIN-рейка, ширина 35 мм, длина 70 мм | |
| DIN-35-105 | 3030470 | DIN rail, width 35 mm, length 105 mm | |
| DIN-35-140 | 3026605 | DIN-рейка, ширина 35 мм, длина 140 мм | |

## Функциональная арматура

| Наименование | Идент. № | | Чертеж с размерами |
|---|---|---|---|
| PIT46U | 3026034 | Пластмассовый оптоволоконный датчик, рабочий режим: Оппозитный режим, втулка с резьбой M3 x 0,5 мм, сборка провода по месту установки, без наконечников, полиэтиленовая оболочка, окр. температура -30 °C…+70 °C | 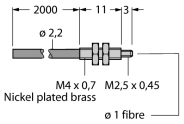 |
| PBT46U | 3025967 | Пластмассовый оптоволоконный датчик, рабочий режим: Диффузионный режим, втулка с резьбой M3 x 0,75 мм, сборка провода по месту установки, без наконечников, полиэтиленовая оболочка, окр. температура -30 °C…+70 °C | 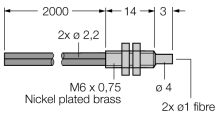 |

Edition • 2020-11-19T16:47:37+01:00

 Hans Turck GmbH & Co.KG ● D-45472 Mülheim an der Ruhr ● Witzlebenstraße 7 ● Tel. 0208 4952-0 ● Fax 0208 4952-264 ● more@turck.com ● www.turck.com