Фотоэлектрический датчик
Триангуляционный датчик с переключающим выходом
Q50BVPQPMA

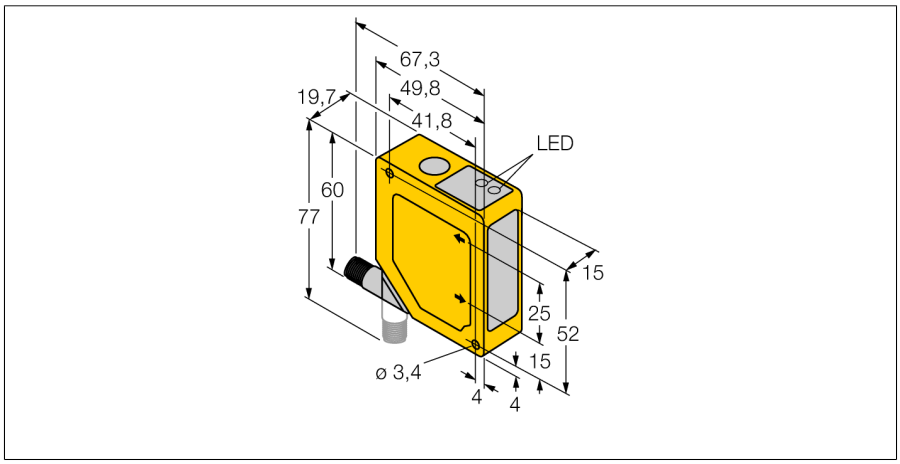

- **Подавление переднего и заднего фона**
- **Диапазон чувствительности 100…300 мм**
- **M12 x 1 разъем, вращаемый на 90 °**
- **Рабочее напряжение 12…30 В DC**
- **Переключающий выход, pnp**
- **Время отклика выхода 64 мс**

Схема подключения

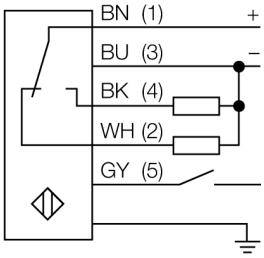

Тип	Q50BVPQPMA
Идент. №	3072683
Функция	Диффузионный датчик с подавлением переднего и заднего фона
Тип источника света	красн.
Длина волны	685 нм
Диапазон	100…300 мм
Температура окружающей среды	-10…+55 °C
Рабочее напряжение	12…30 В =
Ток холостого хода I_0	≤ 70 мА
Выходная функция	НО/НЗ контакт, PNP
Частота переключения	≤ 7 Гц
Задержка готовности	≤ 2 с
Конструкция	Прямоугольный, Q50
Размеры	49.8 x 19.7 x 60 мм
Материал корпуса	Пластмасса,ABS
Линза	пластмасса, акрил
Электрическое подключение	Разъем, M12 × 1
Степень защиты	IP67
Индикация состояния переключения	светодиод, желтый

Принцип действия

Работа датчиков Q50 основывается на методе оптической триангуляции. Излучатель и оптическая система создает источник света, направленный прямо на мишень. Световой пучок отражается от мишени на линзы приемника датчика и оттуда часть его направляется на детектор положения (PSD). Расстояние мишени от приемника определяется углом, под которым свет падает на приемный элемент. Этот же угол определяет, место падения пучка на детектор положения. Микропроцессор анализирует и сравнивает положение мишени с запрограммированными значениями и создает соответствующий выходной сигнал.

Edition • 2020-11-19T16:48:19+01:00

Фотоэлектрический датчик
Триангуляционный датчик с переключающим выходом
Q50BVPQPMA

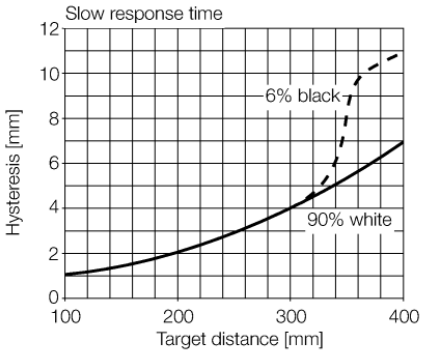

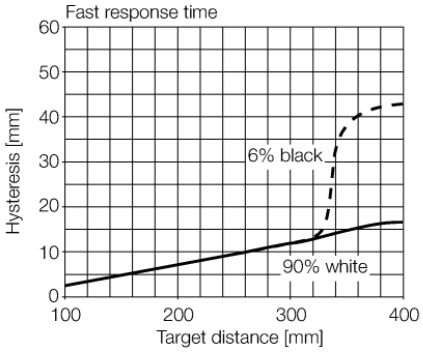

Edition • 2020-11-19T16:48:19+01:00

 Hans Turck GmbH & Co.KG ● D-45472 Mülheim an der Ruhr ● Witzlebenstraße 7 ● Tel. 0208 4952-0 ● Fax 0208 4952-264 ● more@turck.com ● www.turck.com