T18RGXPQ
Светодиодный индикатор – маяк

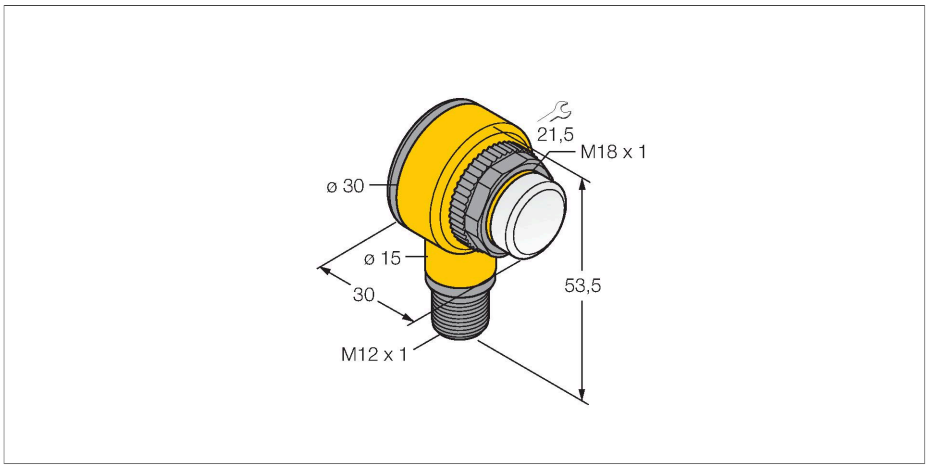

Свойства

- Светодиод
- С индивидуальным управлением
- Механическая резьба M18x1
- Степень защиты IP67
- Многоцветный: Красный (цвет 1) / Зеленый (цвет 2)
- "Папа" M12 x 1
- Рабочее напряжение 10…30 В =

Схема подключения

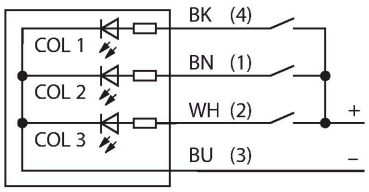

Технические характеристики

Тип	T18RGXPQ
ID №	3074022
Данные по сигналам и индикации	
Назначение	Светодиодная индикаторная подсветка
Функция	точечная подсветка
Тип источника света	красн. зел.
с регулировкой	нет
Функции цвета 1	Красный, Постоянно включен
Функции цвета 2	Зеленый
Электрические параметры	
Рабочее напряжение	10…30 В =
Номинальный рабочий ток (DC)	≤ 25 мА
Макс. потребление тока на цвет	25 мА
Тип входа	PNP
Время отклика типовое	< 1 мс
Механические характеристики	
для подключения в каскад	нет
Конструкция	Прямоугольный с резьбой, T18
Размеры	Ø 16.3 x 53.5 x 30.1 x 32.4 мм
Материал корпуса	Пластмасса,Термопластичный полиэстер
Window material	пластмасса, рассеянный
Электрическое подключение	Разъем, M12 × 1, ПВХ
Количество проводников	4
Температура окружающей среды	-40…+50 °C
Степень защиты	IP67

T18RGXPQ | 04-09-2021 23-50 | Технические изменения сохранены

Технические характеристики

Испытания/сертификаты	
Средняя наработка до отказа	615 лет в соответствии с SN 29500-(Изд. 99) 40 °C
Approvals	CE

Аксессуары

SMB18A	3033200

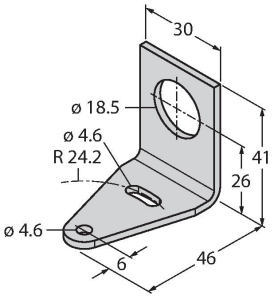

Кронштейн, прямоугольный, нерж. сталь, для датчиков с резьбой 18 мм

SMB1815SF	3053279

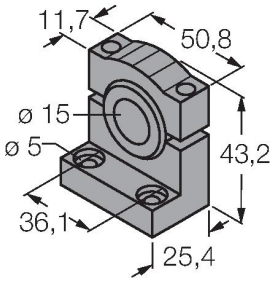

Монтажный зажим, ПБТ черн., для PICO-GUARD

Аксессуары

Чертеж с размерами	Тип	ID №	
	RKC4.4T-2/TEL	6625013	Кабельный соединитель, розетка M12, прямая, 4-конт., длина кабеля: 2 м, материал оболочки: ПВХ, черн.; сертификат cULus; возможны другие длины и материалы кабеля см. www.turck.com
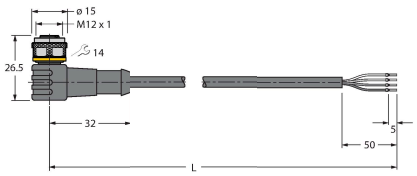	WKC4.4T-2/TEL	6625025	Соединительный кабель, "мама" M12, угловой, 4-конт., длина кабеля: 2 м, материал оболочки: ПВХ, черн.; сертификат cULus; возможны другие длины и материалы кабеля см. www.turck.com