QS18UPAE W/30
Ультразвуковой датчик – диффузионный датчик

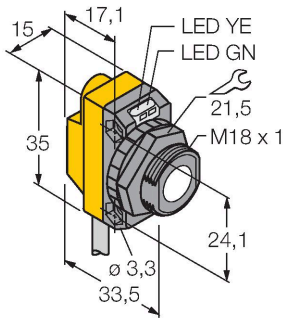



Технические характеристики

Тип	QS18UPAE W/30
ID №	3074233
Данные по ультразвуку	
Функция	Датчик приближения
Диапазон	50…500 мм
Ультразвуковая частота	300 кГц
Повторяемость	≤ ± 0.7 мм
Температурный дрейф	≤ 0.1 % установившегося значения/K
Длины кромок номинального привода	50 мм
Электрические параметры	
Рабочее напряжение	12…30 В =
Ток холостого хода	≤ 25 мА
Время отклика типовое	< 15 мс
Задержка готовности	≤ 300 мс
Выходная функция	НО контакт, PNP
Частота переключения	≤ 33 Гц
Гистерезис	≤ 1.4 мм
Защита от короткого замыкания	да
Защита от обратной полярности	Полный
Защита от обрыва	да
Механические характеристики	
Конструкция	Прямоугольный с резьбой, QS18U
Направление излучения	прямой
Размеры	33.5 x 15 x 35 мм
Материал корпуса	Пластмасса,ABS
Материал звукового преобразователя	пластмасса, эпоксидная смола и полиуретан

Свойства

- Рабочее напряжение 12…30 В =
- Компактное исполнение
- Кабель, 2 м
- выбор диапазона переключения в режиме обучения по обучающей линии
- С настройкой на ретро-рефлективный режим
- Зона отсутствия приема: 5 см
- Диапазон: 50 мм

Схема подключения

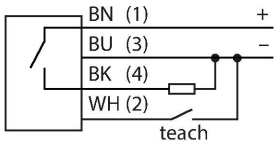

Принцип действия

Ультразвуковые датчики детектируют множество различных объектов бесконтактным способом с помощью ультразвуковых волн. Не имеет значения, является ли объект прозрачным или светонепроницаемым, металлическим или неметаллическим, имеет ли жидкую, твердую или порошкообразную консистенцию. Даже условия окружающей среды, такие как капельный туман, пыль или дождь, также практически не влияют на функционирование датчиков.

QS18UPAE W/30| 25-08-2021 15-21 | Технические изменения сохранены

Технические характеристики

Электрическое подключение	Кабель, 2 м, ПВХ
Температура окружающей среды	-20…+60 °C
Температура хранения	-40…+85 °C
Относительная влажность	100 %
Степень защиты	IP68
Индикатор рабочего напряжения	светодиод, зел.
Индикация состояния переключения	светодиод, желтый
Object detected	LED, зеленый
Испытания/сертификаты	
Approvals	CE

Аксессуары

SMB18A 3033200

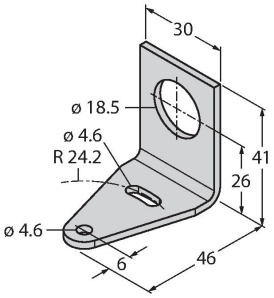

Кронштейн, прямоугольный, нерж. сталь, для датчиков с резьбой 18 мм

SMB18SF 3052519

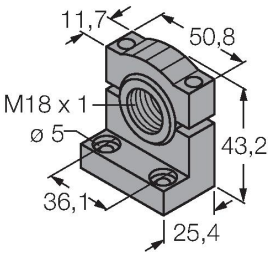

Монтажный зажим, PBT черн., для датчиков с резьбой 18 мм, поворотный

SMB18AFAM10 3012558

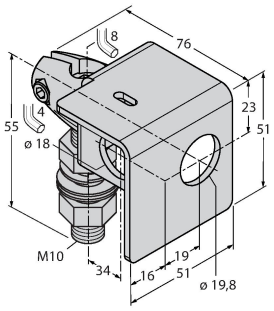

Монтажный кронштейн, VA 1.4401, для резьбы M10 x 1.5, длина резьбы 18 мм

SMB18A MONTAGEHILFE 3470200

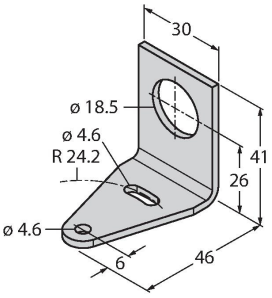

Монтажный кронштейн, нерж. сталь, для датчиков с резьбой 18 мм

SMB18FA 3074004

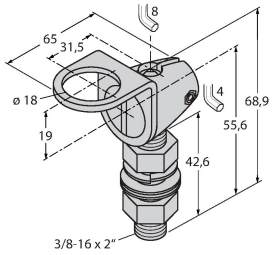

Монтажный кронштейн, материал VA 1.4401, для резьбы 18 мм и резьбы 3/8" - 16 x 2"

SMB18FM 3079421

монтажный зажим, черный, M22 x1.5 мм, внешняя резьба, внутренняя резьба M18 x 1, для датчиков с резьбой M18

SMB18UR 3052517

Mounting bracket, for wall mounting, stainless steel 300, 2-piece, rotatable, 18 mm bore hole, srew set included

Аксессуары

Чертеж с размерами	Тип	ID №	
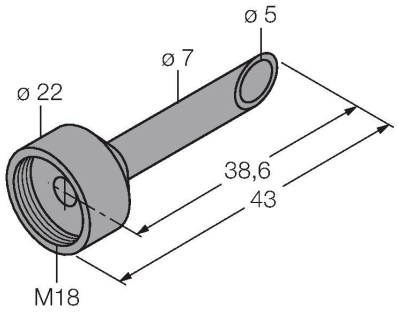	UWG18-5.0	3077342	Фокусирующий элемент для ультразвука QS18U и S18U, внутренний диаметр 5.0 мм
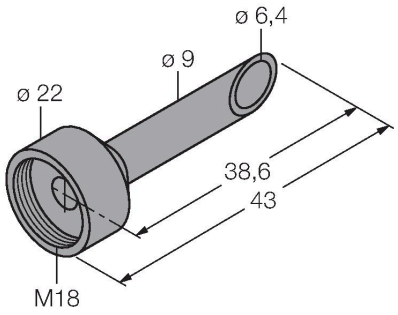	UWG18-6.4	3076952	Фокусирующий элемент для ультразвука QS18U и S18U, внутренний диаметр 6,4 мм